TS-G1732I

2-WAY SPEAKER

- MAX. MUSIC POWER 240 W
- NOMINAL POWER 40 W
- WOOFER Ø165 mm
- TWEETER Ø30 mm BALANCED DOME
- IMPEDANCE 4 OHMS
- SENSITIVITY 89 dB (±1.5 dB, 1 m, 1 W)
- FREQUENCY RESPONSE 26 Hz TO 28 kHz (−20 dB)
- GROSS WEIGHT 1.46 kg

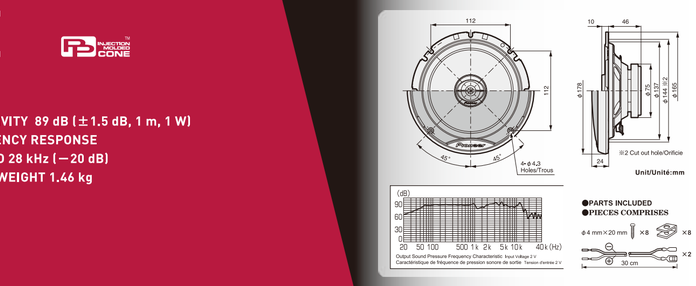

CE

PAP

XIEW5 1 PAIR

PIONEER CORPORATION

240W MAX

100dB at continuous power input※1

17cm

⚠CAUTION
1. Do not touch the speaker flexible area (⊕).
2. Do not damage the diaphragm of the speaker or cone assembly (⊕).
3. Do not damage the protection mesh and the protection mesh cover (⊕).
4. Do not damage the magnet assembly (⊕).
5. Do not drill holes in the vehicle body or ceiling (⊕).
6. Do not modify or disassemble the speaker (⊕).
7. Do not use the speaker for purposes other than those described in this manual.
8. For proper installation, refer to the instruction manual of the car stereo used.

⚠ATTENTION
1. Ne touchez pas la partie flexible du haut-parleur (⊕).
2. Ne pas endommager le diaphragme du haut-parleur ou l'ensemble du cône (⊕).
3. Ne pas endommager la grille de protection et son support (⊕).
4. Ne pas endommager l'ensemble aimant (⊕).
5. Ne percez pas de trous dans la carrosserie ou le plafond du véhicule (⊕).
6. Ne pas modifier ni démonter le haut-parleur (⊕).
7. N'utilisez pas le haut-parleur à d'autres fins que celles décrites dans ce manuel.
8. Pour une installation correcte, référez-vous au manuel de l'autoradio que va utiliser.

⚠VORSICHT
1. Die Lautsprechermembran (⊕) darf nicht berührt werden.
2. Die Membran und die Lautsprechermembran (⊕) darf nicht beschädigt werden.
3. Das Schutzgitter und der Schutzgitterhalter (⊕) darf nicht beschädigt werden.
4. Die Magnetanordnung (⊕) darf nicht beschädigt werden.
5. Keine Löcher in Karosserie oder Dach bohren.
6. Keine Veränderungen am Lautsprecher vornehmen.
7. Verwenden Sie den Lautsprecher nur für den in dieser Anleitung beschriebenen Zweck.
8. Lesen Sie zum korrekten Einbau die Einbauanleitung des verwendeten Autoradios.

⚠PRECAUCIONES
1. No toque la zona flexible del altavoz (⊕).
2. No dañe la membrana del altavoz ni el conjunto del cono (⊕).
3. No dañe la rejilla protectora ni su soporte (⊕).
4. No dañe el conjunto del imán (⊕).
5. No taladre agujeros en la carrocería del vehículo ni en el techo.
6. No modifique ni desmonte el altavoz (⊕).
7. No utilice el altavoz para otros fines que los descritos en este manual.
8. Para hacer la conexión consulte también el manual de instrucciones que se provee para el "reproductor".

⚠PRECAUÇÃO
1. Não toque na área flexível do alto-falante (⊕).
2. Não danifique o diafragma do alto-falante ou o conjunto do cone (⊕).
3. Não danifique a rede de proteção e a sua tampa (⊕).
4. Não danifique o conjunto do magnete (⊕).
5. Não perfure furos na carroçaria ou no teto do veículo.
6. Não modifique ou desmonte o alto-falante (⊕).
7. Não use o alto-falante para outros fins que não os descritos neste manual.
8. Para uma instalação correta, veja o manual de instruções do aparelho de som do carro que vai ser usado.

⚠ОСТОРОЖНО
1. Не прикасайтесь к гибкой части динамика (⊕).
2. Не допускайте повреждения подвижного излучателя динамика (⊕).
3. Не допускайте повреждения защитной сетки динамика и ее держателя (⊕).
4. Не допускайте повреждения магнитной системы (⊕).
5. Запрещается сверлить отверстия в кузове автомобиля.
6. Запрещается разбирать динамик (⊕).
7. Используйте динамик только по назначению, описанному в данной инструкции.
8. Для правильной установки обратитесь к инструкции автомагнитолы, которая будет использоваться совместно с данным динамиком.

⚠注意事项
1. 切勿触摸扬声器的柔性区域(⊕)。
2. 切勿损坏扬声器振膜或锥盆组件(⊕)。
3. 切勿损坏保护网及保护网罩(⊕)。
4. 切勿损坏磁铁组件(⊕)。
5. 切勿在车身或车顶钻孔。
6. 切勿改装或拆解扬声器(⊕)。
7. 切勿将扬声器用于本手册所述以外的用途。
8. 正确安装时，请参阅所用车载音响主机的使用说明书。

⚠ تحذيرات
١. لا تلمس المنطقة المرنة من السماعة (⊕).
٢. لا تتلف غشاء السماعة أو مجموعة المخروط (⊕).
٣. لا تتلف شبكة الحماية وغطاء شبكة الحماية (⊕).
٤. لا تتلف مجموعة المغناطيس (⊕).
٥. لا تقم بعمل ثقوب في هيكل السيارة أو السقف.
٦. لا تقم بتعديل أو تفكيك السماعة (⊕).
٧. لا تستخدم السماعة لأغراض أخرى غير تلك الموصوفة في هذا الدليل.
٨. للتركيب السليم، راجع دليل التعليمات الخاص بالمسجل الصوتي للسيارة الذي سيتم استخدامه.

●PARTS INCLUDED
●ZUBEHÖR
●PIÈCES COMPRISES
●PIEZAS INCLUIDAS
●КОМПЛЕКТАЦИЯ
●附件
●أجزاء المرفقة

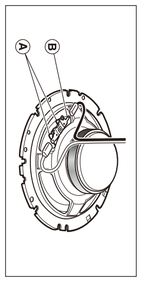

PIONEER CORPORATION

XIEW5 1 PAIRE

240W MAX

100dB puissance d'entrée continue※1

17cm

TS-G1732I

HP 2 VOIES

- PUISSANCE MUSICALE MAXIMUM 240 W
- PUISSANCE NOMINALE 40 W
- HP GRAVE Ø165 mm
- HP AIGU Ø30 mm DÔME ÉQUILIBRÉ
- IMPEDANCE 4 OHMS
- SENSIBILITE 89 dB (± 1,5 dB, 1 m, 1 W)
- BANDE PASSANTE 26 Hz À 28 KHz (— 20 dB)
- POIDS BRUT 1,46 kg

Ce symbole indique que ce produit, ses piles et/ou ses accessoires usagés ne doivent pas être jetés avec les ordures ménagères. Des systèmes de collecte séparés existent pour le traitement, la récupération et le recyclage conformément à la législation en vigueur.

Cet appareil électronique contient des substances dangereuses. Il peut être dangereux pour la santé humaine et l'environnement s'il est jeté dans une poubelle ordinaire. Ne jetez pas votre appareil avec vos ordures ménagères.

Pour plus d'informations, veuillez contacter votre municipalité, votre service de collecte des ordures ménagères ou le magasin où vous avez acheté l'appareil.

Information Note for Customers in Russia and CIS countries.
Note d'information pour l'utilisateur en Russie et CEI.
Información para el usuario en Rusia y CEI.
Информация для потребителей в России и СНГ.

Pioneer Europe NV déclare par la présente que l'équipement radioélectrique du type TS-G1732I est conforme à la directive 2014/53/UE. Le texte complet de la déclaration de conformité UE est disponible à l'adresse Internet suivante : http://www.pioneer.eu/declarations

Pioneer Europe NV, déclara que el tipo de equipo radioeléctrico TS-G1732I es conforme con la Directiva 2014/53/UE. El texto completo de la declaración UE de conformidad está disponible en la siguiente dirección Internet: http://www.pioneer.eu/declarations

Pioneer Europe NV, declara que o tipo de equipamento de rádio TS-G1732I está em conformidade com a Diretiva 2014/53/UE. O texto integral da declaração de conformidade da UE está disponível no seguinte endereço de Internet: http://www.pioneer.eu/declarations

Pioneer Europe NV, dichiara che il tipo di apparecchiatura radio TS-G1732I è conforme alla direttiva 2014/53/UE. Il testo completo della dichiarazione di conformità UE è disponibile al seguente indirizzo Internet: http://www.pioneer.eu/declarations

Hiermit erklärt Pioneer Europe NV, dass der Funkanlagentyp TS-G1732I der Richtlinie 2014/53/EU entspricht. Der vollständige Text der EU-Konformitätserklärung ist unter der folgenden Internetadresse verfügbar: http://www.pioneer.eu/declarations

Pioneer Europe NV verklaart dat het type radioapparatuur TS-G1732I conform is met Richtlijn 2014/53/EU. De volledige tekst van de EU-conformiteitsverklaring is beschikbaar op het volgende internetadres: http://www.pioneer.eu/declarations

Pioneer Europe NV, tímto prohlašuje, že typ rádiového zařízení TS-G1732I je v souladu se směrnicí 2014/53/EU. Úplné znění prohlášení o shodě EU je k dispozici na této internetové adrese: http://www.pioneer.eu/declarations

Pioneer Europe NV, týmto vyhlasuje, že rádiové zariadenie typu TS-G1732I je v súlade so smernicou 2014/53/EÚ. Úplné znenie vyhlásenia o zhode EÚ je k dispozícii na tejto internetovej adrese: http://www.pioneer.eu/declarations

Pioneer Europe NV, oświadcza, że typ urządzenia radiowego TS-G1732I jest zgodny z dyrektywą 2014/53/UE. Pełny tekst deklaracji zgodności UE jest dostępny pod następującym adresem internetowym: http://www.pioneer.eu/declarations

Pioneer Europe NV, declară că tipul de echipament radio TS-G1732I este conform cu Directiva 2014/53/UE. Textul complet al declarației UE de conformitate este disponibil la următoarea adresă internet: http://www.pioneer.eu/declarations

Pioneer Europe NV, с настоящим заявляет, что радиооборудование типа TS-G1732I соответствует Директиве 2014/53/ЕС. Полный текст декларации соответствия ЕС доступен по следующему интернет-адресу: http://www.pioneer.eu/declarations

Pioneer Europe NV, bu belgenin ekinde bulunan TS-G1732I tipindeki telsiz ekipmanının 2014/53/AB sayılı Direktife uygun olduğunu beyan eder. AB uygunluk beyanının tam metni aşağıdaki İnternet adresinde bulunabilir: http://www.pioneer.eu/declarations

Pioneer Europe NV, Pioneer Europe NV, Haven 1087, Keetberglaan 1, B-9120 Melsele, Belgium
Pioneer Europe NV, Pioneer Europe NV, Haven 1087, Keetberglaan 1, B-9120 Melsele, België
Pioneer Europe NV, Pioneer Europe NV, Haven 1087, Keetberglaan 1, B-9120 Melsele, Belgique
Pioneer Europe NV, Pioneer Europe NV, Haven 1087, Keetberglaan 1, B-9120 Melsele, Belgien
Pioneer Europe NV, Pioneer Europe NV, Haven 1087, Keetberglaan 1, B-9120 Melsele, Germany
Pioneer Europe NV, Pioneer Europe NV, Haven 1087, Keetberglaan 1, B-9120 Melsele, Deutschland
Pioneer Europe NV, Pioneer Europe NV, Haven 1087, Keetberglaan 1, B-9120 Melsele, Germania
Pioneer Europe NV, Pioneer Europe NV, Haven 1087, Keetberglaan 1, B-9120 Melsele, Países Bajos
Pioneer Europe NV, Pioneer Europe NV, Haven 1087, Keetberglaan 1, B-9120 Melsele, Nederland
Pioneer Europe NV, Pioneer Europe NV, Haven 1087, Keetberglaan 1, B-9120 Melsele, Polska
Pioneer Europe NV, Pioneer Europe NV, Haven 1087, Keetberglaan 1, B-9120 Melsele, Portugal
Pioneer Europe NV, Pioneer Europe NV, Haven 1087, Keetberglaan 1, B-9120 Melsele, Suecia
Pioneer Europe NV, Pioneer Europe NV, Haven 1087, Keetberglaan 1, B-9120 Melsele, Sverige
Pioneer Europe NV, Pioneer Europe NV, Haven 1087, Keetberglaan 1, B-9120 Melsele, Finland
Pioneer Europe NV, Pioneer Europe NV, Haven 1087, Keetberglaan 1, B-9120 Melsele, Norge
Pioneer Europe NV, Pioneer Europe NV, Haven 1087, Keetberglaan 1, B-9120 Melsele, Danmark
Pioneer Europe NV, Pioneer Europe NV, Haven 1087, Keetberglaan 1, B-9120 Melsele, Ελλάδα
Pioneer Europe NV, Pioneer Europe NV, Haven 1087, Keetberglaan 1, B-9120 Melsele, Magyarország
Pioneer Europe NV, Pioneer Europe NV, Haven 1087, Keetberglaan 1, B-9120 Melsele, Česká republika
Pioneer Europe NV, Pioneer Europe NV, Haven 1087, Keetberglaan 1, B-9120 Melsele, Slovensko
Pioneer Europe NV, Pioneer Europe NV, Haven 1087, Keetberglaan 1, B-9120 Melsele, Slovenija
Pioneer Europe NV, Pioneer Europe NV, Haven 1087, Keetberglaan 1, B-9120 Melsele, Hrvatska
Pioneer Europe NV, Pioneer Europe NV, Haven 1087, Keetberglaan 1, B-9120 Melsele, Србија
Pioneer Europe NV, Pioneer Europe NV, Haven 1087, Keetberglaan 1, B-9120 Melsele, Црна Гора
Pioneer Europe NV, Pioneer Europe NV, Haven 1087, Keetberglaan 1, B-9120 Melsele, Босна и Херцеговина
Pioneer Europe NV, Pioneer Europe NV, Haven 1087, Keetberglaan 1, B-9120 Melsele, Bulgaria
Pioneer Europe NV, Pioneer Europe NV, Haven 1087, Keetberglaan 1, B-9120 Melsele, Україна
Pioneer Europe NV, Pioneer Europe NV, Haven 1087, Keetberglaan 1, B-9120 Melsele, Беларусь
Pioneer Europe NV, Pioneer Europe NV, Haven 1087, Keetberglaan 1, B-9120 Melsele, Литва
Pioneer Europe NV, Pioneer Europe NV, Haven 1087, Keetberglaan 1, B-9120 Melsele, Латвия
Pioneer Europe NV, Pioneer Europe NV, Haven 1087, Keetberglaan 1, B-9120 Melsele, Эстония
Pioneer Europe NV, Pioneer Europe NV, Haven 1087, Keetberglaan 1, B-9120 Melsele, Россия
Pioneer Europe NV, Pioneer Europe NV, Haven 1087, Keetberglaan 1, B-9120 Melsele, Казахстан
Pioneer Europe NV, Pioneer Europe NV, Haven 1087, Keetberglaan 1, B-9120 Melsele, Узбекистан
Pioneer Europe NV, Pioneer Europe NV, Haven 1087, Keetberglaan 1, B-9120 Melsele, Грузия
Pioneer Europe NV, Pioneer Europe NV, Haven 1087, Keetberglaan 1, B-9120 Melsele, Армения
Pioneer Europe NV, Pioneer Europe NV, Haven 1087, Keetberglaan 1, B-9120 Melsele, Азербайджан
Pioneer Europe NV, Pioneer Europe NV, Haven 1087, Keetberglaan 1, B-9120 Melsele, Молдова
Pioneer Europe NV, Pioneer Europe NV, Haven 1087, Keetberglaan 1, B-9120 Melsele, Монголия
Pioneer Europe NV, Pioneer Europe NV, Haven 1087, Keetberglaan 1, B-9120 Melsele, Турция
Pioneer Europe NV, Pioneer Europe NV, Haven 1087, Keetberglaan 1, B-9120 Melsele, الإمارات العربية المتحدة
Pioneer Europe NV, Pioneer Europe NV, Haven 1087, Keetberglaan 1, B-9120 Melsele, المملكة العربية السعودية
Pioneer Europe NV, Pioneer Europe NV, Haven 1087, Keetberglaan 1, B-9120 Melsele, مصر
Pioneer Europe NV, Pioneer Europe NV, Haven 1087, Keetberglaan 1, B-9120 Melsele, 台灣
Pioneer Europe NV, Pioneer Europe NV, Haven 1087, Keetberglaan 1, B-9120 Melsele, 香港
Pioneer Europe NV, Pioneer Europe NV, Haven 1087, Keetberglaan 1, B-9120 Melsele, 대한민국
Pioneer Europe NV, Pioneer Europe NV, Haven 1087, Keetberglaan 1, B-9120 Melsele, 日本
Pioneer Europe NV, Pioneer Europe NV, Haven 1087, Keetberglaan 1, B-9120 Melsele, 中国
Pioneer Europe NV, Pioneer Europe NV, Haven 1087, Keetberglaan 1, B-9120 Melsele, Thailand
Pioneer Europe NV, Pioneer Europe NV, Haven 1087, Keetberglaan 1, B-9120 Melsele, Indonesia
Pioneer Europe NV, Pioneer Europe NV, Haven 1087, Keetberglaan 1, B-9120 Melsele, Singapore
Pioneer Europe NV, Pioneer Europe NV, Haven 1087, Keetberglaan 1, B-9120 Melsele, Malaysia
Pioneer Europe NV, Pioneer Europe NV, Haven 1087, Keetberglaan 1, B-9120 Melsele, Philippines
Pioneer Europe NV, Pioneer Europe NV, Haven 1087, Keetberglaan 1, B-9120 Melsele, Australia
Pioneer Europe NV, Pioneer Europe NV, Haven 1087, Keetberglaan 1, B-9120 Melsele, New Zealand
Pioneer Europe NV, Pioneer Europe NV, Haven 1087, Keetberglaan 1, B-9120 Melsele, Vietnam
Pioneer Europe NV, Pioneer Europe NV, Haven 1087, Keetberglaan 1, B-9120 Melsele, Cambodia
Pioneer Europe NV, Pioneer Europe NV, Haven 1087, Keetberglaan 1, B-9120 Melsele, Myanmar
Pioneer Europe NV, Pioneer Europe NV, Haven 1087, Keetberglaan 1, B-9120 Melsele, Laos
Pioneer Europe NV, Pioneer Europe NV, Haven 1087, Keetberglaan 1, B-9120 Melsele, Brunei
Pioneer Europe NV, Pioneer Europe NV, Haven 1087, Keetberglaan 1, B-9120 Melsele, Mauritius
Pioneer Europe NV, Pioneer Europe NV, Haven 1087, Keetberglaan 1, B-9120 Melsele, Reunion
Pioneer Europe NV, Pioneer Europe NV, Haven 1087, Keetberglaan 1, B-9120 Melsele, Mayotte
Pioneer Europe NV, Pioneer Europe NV, Haven 1087, Keetberglaan 1, B-9120 Melsele, Guadeloupe
Pioneer Europe NV, Pioneer Europe NV, Haven 1087, Keetberglaan 1, B-9120 Melsele, Martinique
Pioneer Europe NV, Pioneer Europe NV, Haven 1087, Keetberglaan 1, B-9120 Melsele, French Guiana
Pioneer Europe NV, Pioneer Europe NV, Haven 1087, Keetberglaan 1, B-9120 Melsele, Saint Martin
Pioneer Europe NV, Pioneer Europe NV, Haven 1087, Keetberglaan 1, B-9120 Melsele, Saint Barthélemy
Pioneer Europe NV, Pioneer Europe NV, Haven 1087, Keetberglaan 1, B-9120 Melsele, Saint Pierre et Miquelon
Pioneer Europe NV, Pioneer Europe NV, Haven 1087, Keetberglaan 1, B-9120 Melsele, Mexico
Pioneer Europe NV, Pioneer Europe NV, Haven 1087, Keetberglaan 1, B-9120 Melsele, Canada
Pioneer Europe NV, Pioneer Europe NV, Haven 1087, Keetberglaan 1, B-9120 Melsele, Chile
Pioneer Europe NV, Pioneer Europe NV, Haven 1087, Keetberglaan 1, B-9120 Melsele, Colombia
Pioneer Europe NV, Pioneer Europe NV, Haven 1087, Keetberglaan 1, B-9120 Melsele, Perú
Pioneer Europe NV, Pioneer Europe NV, Haven 1087, Keetberglaan 1, B-9120 Melsele, Ecuador
Pioneer Europe NV, Pioneer Europe NV, Haven 1087, Keetberglaan 1, B-9120 Melsele, Venezuela
Pioneer Europe NV, Pioneer Europe NV, Haven 1087, Keetberglaan 1, B-9120 Melsele, Guyana
Pioneer Europe NV, Pioneer Europe NV, Haven 1087, Keetberglaan 1, B-9120 Melsele, Suriname
Pioneer Europe NV, Pioneer Europe NV, Haven 1087, Keetberglaan 1, B-9120 Melsele, Aruba
Pioneer Europe NV, Pioneer Europe NV, Haven 1087, Keetberglaan 1, B-9120 Melsele, Curaçao
Pioneer Europe NV, Pioneer Europe NV, Haven 1087, Keetberglaan 1, B-9120 Melsele, Sint Maarten
Pioneer Europe NV, Pioneer Europe NV, Haven 1087, Keetberglaan 1, B-9120 Melsele, Bonaire
Pioneer Europe NV, Pioneer Europe NV, Haven 1087, Keetberglaan 1, B-9120 Melsele, Sint Eustatius
Pioneer Europe NV, Pioneer Europe NV, Haven 1087, Keetberglaan 1, B-9120 Melsele, Saba
Pioneer Europe NV, Pioneer Europe NV, Haven 1087, Keetberglaan 1, B-9120 Melsele, Paraguay
Pioneer Europe NV, Pioneer Europe NV, Haven 1087, Keetberglaan 1, B-9120 Melsele, Uruguay
Pioneer Europe NV, Pioneer Europe NV, Haven 1087, Keetberglaan 1, B-9120 Melsele, Bolivia
Pioneer Europe NV, Pioneer Europe NV, Haven 1087, Keetberglaan 1, B-9120 Melsele, Antigua y Barbuda
Pioneer Europe NV, Pioneer Europe NV, Haven 1087, Keetberglaan 1, B-9120 Melsele, Barbados
Pioneer Europe NV, Pioneer Europe NV, Haven 1087, Keetberglaan 1, B-9120 Melsele, Dominica
Pioneer Europe NV, Pioneer Europe NV, Haven 1087, Keetberglaan 1, B-9120 Melsele, Granada
Pioneer Europe NV, Pioneer Europe NV, Haven 1087, Keetberglaan 1, B-9120 Melsele, Jamaica
Pioneer Europe NV, Pioneer Europe NV, Haven 1087, Keetberglaan 1, B-9120 Melsele, Saint Kitts y Nevis
Pioneer Europe NV, Pioneer Europe NV, Haven 1087, Keetberglaan 1, B-9120 Melsele, Santa Lucía
Pioneer Europe NV, Pioneer Europe NV, Haven 1087, Keetberglaan 1, B-9120 Melsele, San Vicente y las Granadinas
Pioneer Europe NV, Pioneer Europe NV, Haven 1087, Keetberglaan 1, B-9120 Melsele, Trinidad y Tobago
Pioneer Europe NV, Pioneer Europe NV, Haven 1087, Keetberglaan 1, B-9120 Melsele, Belize
Pioneer Europe NV, Pioneer Europe NV, Haven 1087, Keetberglaan 1, B-9120 Melsele, Costa Rica
Pioneer Europe NV, Pioneer Europe NV, Haven 1087, Keetberglaan 1, B-9120 Melsele, El Salvador
Pioneer Europe NV, Pioneer Europe NV, Haven 1087, Keetberglaan 1, B-9120 Melsele, Guatemala
Pioneer Europe NV, Pioneer Europe NV, Haven 1087, Keetberglaan 1, B-9120 Melsele, Honduras
Pioneer Europe NV, Pioneer Europe NV, Haven 1087, Keetberglaan 1, B-9120 Melsele, Nicaragua
Pioneer Europe NV, Pioneer Europe NV, Haven 1087, Keetberglaan 1, B-9120 Melsele, Panamá
Pioneer Europe NV, Pioneer Europe NV, Haven 1087, Keetberglaan 1, B-9120 Melsele, Puerto Rico
Pioneer Europe NV, Pioneer Europe NV, Haven 1087, Keetberglaan 1, B-9120 Melsele, República Dominicana

THF5625-B/M
THF5625-B/M
THF5625-B/M
THF5625-B/M
THF5625-B/M
THF5625-B/M

Pioneer

TS-G1732I
2-WAY SPEAKER
2-ПОЛОСНЫЙ ДИНАМИК

INJECTION MOLDED CONE

Pioneer

TS-G1732I
HP 2 VOIES

INJECTION MOLDED CONE

240W MAX
100dB at continuous power input※1
17cm

4 988028 265884

TS-G1732I

240W MAX.

Flush-Mount Car Speaker
17 cm COAXIAL 2-WAY

Haut-Parleurs À Montage Encastré Pour Automobile
2 VOIES COAXIAL 17 cm

Be sure to read this instruction manual before installing this speaker.
Vor dem Einbau des Lautsprecher, verfehlen Sie nicht diese Vorschrift zu lesen.
Prière de lire obligatoirement ce manuel d'installation avant de monter les haut-parleurs.

Prima di installare l'altoparlante leggete tassativamente le istruzioni.
Antes de instalar el altavoz es importante que las estas instrucciones.
Leia este manual de instruções antes de instalar o alto-falante.

Обязательно прочитайте это руководство перед подключением динамика.
安裝揚聲器前，務須先看本使用說明書。
تأكد من قراءة كتيب التعليمات هذا قبل تركيب السماعة.

●HOW TO INSTALL ●EINBAU ●MODE D'INSTALLATION ●MODO DI INSTALLAZIONE ●INSTALACION
●COMO INSTALAR ●КАК ПОДКЛЮЧИТЬ ●安装方法 ●كيفية التركيب

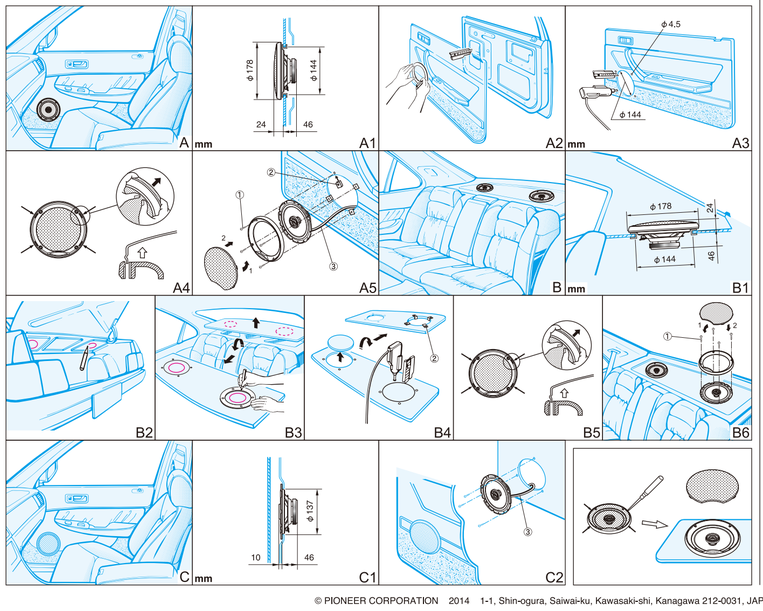

●SPECIFICATIONS

- Reproduction system ..... Coaxial two way
- Speaker specifications
  - Woofer ..... ϕ165 mm
    Water-resistant
    Injection-molded polypropylene cone
    High compliance, rolled edge
    Heat-resistant voice coil
    Magnet : 170 g
  - Tweeter ..... ϕ30 mm Balanced dome
- Nominal impedance ..... 4 Ω
- Sensitivity ..... 89 dB (±1.5 dB, 1 m, 1 W)
- Frequency response ..... 26 Hz to 28 kHz (–20 dB)
- Maximum music power ..... 240 W
- Nominal power ..... 40 W
- Grille material ..... Steel net, heat-proof resin
- Weight (per speaker including accessory parts) ..... 0.61 kg
- Gross weight (2 speakers including packaging) ..... 1.46 kg

※1 The icon shows the measured SPL using continuous power of a Pioneer receiver.

●TECHNISCHE EINZELHEITEN

- Tonwiedergabesystem ..... Koaxial 2-Weg
- Beschreibung der Lautsprecher
  - Tieftöner ..... ϕ165 mm
    Wasserschutz
    Im Gußformgeformter polypropylen-Konus
    Runde kante mit höher Biegsamkeit
    Hitzebeständige Stimmespule
    Magnet : 170 g
  - Hochtöner ..... ϕ30 mm Ausgewogene Kuppel
- Nennimpedanz ..... 4 Ω
- Empfindlichkeit ..... 89 dB (±1,5 dB, 1 m, 1 W)
- Frequenzgang ..... 26 Hz bis 28 kHz (–20 dB)
- Max. Musikleistung ..... 240 W
- Nennspannung ..... 40 W
- Material des Schutzgitters
  ..... Stahlnetz, hitzebeständige Harz
- Gewicht (pro Lautsprecher einschl Zubehörteile) ..... 0,61 kg
- Gesamtgewicht (2 Lautsprecher und Verpackung) ..... 1,46 kg

※1 Das Symbol zeigt den gemessenen Schalldruckpegel bei kontinuierlicher Leistung an einem Pioneer Steuergerät.

●CARACTERISTIQUES

- Système de reproduction ..... Coaxial à 2 voies
- Spécifications des haut-parleurs
  - HP Grave ..... ϕ165 mm
    Résistant à l'eau
    Cône en polypropylène moulé par injection
    Grande élasticité acoustique, bord arrondi
    Bobine mobile résistante à la chaleur
    Aimant : 170 g
  - HP Aigu ..... ϕ30 mm Dôme équilibré
- Impédance nominale ..... 4 Ω
- Sensibilité ..... 89 dB (±1,5 dB, 1 m, 1 W)
- Bande passante ..... 26 Hz à 28 kHz (–20 dB)
- Puissance musicale maximum ..... 240 W
- Puissance nominale ..... 40 W
- Matériau de grille
  ..... Grille métallique, résine résistante à la chaleur
- Poids (par haut-parleur pièces accessoires comprises)
  ..... 0,61 kg
- Poids brut (2 haut-parleurs emballage compris) ..... 1,46 kg

※1 L'icône montre le niveau de pression acoustique mesuré avec la puissance continue d'un récepteur Pioneer.

●DATI TECNICI

- Sistema di riproduzione ..... Coassiale a due vie
- Caratteristiche del diffusore
  - Woofer ..... ϕ 165 mm
    Resistente all'acqua
    Cono in polipropilene stampato a iniezione
    Alta cedevolezza, profilo arrotondato
    Bobina di voce resistente al calore
    Magnete : 170 g
  - Tweeter ..... ϕ 30 mm Cupola bilanciata
- Impedenza nominale ..... 4 Ω
- Sensibilità ..... 89 dB (±1,5 dB, 1 m, 1 W)
- Risposta alla frequenza ..... 26 Hz a 28 kHz (–20 dB)
- Massima potenza musicale ..... 240 W
- Potenza nominale ..... 40 W
- Materiale della griglia
  ..... Rete in acciaio, resina resistente al calore
- Peso (per diffusore inclusi accessori) ..... 0,61 kg
- Peso lordo (2 diffusori incluso Imballaggio) ..... 1,46 kg

※1 L'icona mostra il valore di SPL misurato con pilotaggio in potenza continua da un ricevitore Pioneer.

●ESPECIFICACIONES

- Sistema de reproducción ..... Coaxial de 2 vías
- Especificaciones del altavoz
  - Woofer ..... ϕ 165 mm
    A prueba de agua
    Membrana de polipropileno moldeado por inyección
    Alta elasticidad, borde laminado
    Bobina de voz resistente al calor
    Imán : 170 g
  - Tweeter ..... ϕ 30 mm Domo equilibrado
- Impedancia nominal ..... 4 Ω
- Sensibilidad ..... 89 dB (±1,5 dB, 1 m, 1 W)
- Respuesta de frecuencia ..... 26 Hz a 28 kHz (–20 dB)
- Máxima potencia de musica ..... 240 W
- Potencia nominal ..... 40 W
- Material de la rejilla
  ..... Malla de acero, resina a prueba de calor
- Peso (por altavoz incluyendo accesorios) ..... 0,61 kg
- Peso bruto (2 altavoces incluyendo embalaje) ..... 1,46 kg

※1 El icono muestra el SPL medido utilizando una potencia continua de un receptor de Pioneer.

●ESPECIFICAÇÕES

- Sistema de reprodução ..... Rota dupla coaxial
- Especificações do alto-falante
  - Woofer ..... ϕ 165 mm
    Resistente à água
    Cone de polipropileno moldado a injeção
    Alta fidelidade, canto bolcado
    Bobina de voz resistente ao calor
    Magneto : 170 g
  - Tweeter ..... ϕ 30 mm Domo equilibrado
- Impedância nominal ..... 4 Ω
- Sensibilidade ..... 89 dB (±1,5 dB, 1 m, 1 W)
- Resposta de freqüência ..... 26 Hz a 28 kHz (–20 dB)
- Potência máxima de música ..... 240 W
- Potência nominal ..... 40 W
- Material de tela ..... Rede de aço, resina à prova de calor
- Peso (por alto-falante incluindo peças acessórias) ..... 0,61 kg
- Peso bruto (2 alto-falantes incluindo empacotamento) ..... 1,46 kg

※1 O ícone mostra o SPL medido utilizando potência contínua de um receptor Pioneer.

●ХАРАКТЕРИСТИКИ

- Система воспроизведения ..... Коаксиальная 2-полосная система
- Технические характеристики динамика
  - НЧ-динамик ..... ϕ 165 мм
    Водонепроницаемый
    Диффузор из полипропилена, полученного литьевым формованием
    Высокая податливость, закругленная кромка
    Теплостойкая звуковая катушка
    Магнит : 170 г
  - ВЧ-динамик ..... ϕ 30 мм Сбалансированный купол
- Номинальное сопротивление ..... 4 ом
- Чувствительность ..... 89 дБ (±1,5 дБ, 1 м, 1 ватт)
- Частотная характеристика ..... 26 Гц × 28 кГц (–20 дБ)
- Максимальная музыкальная мощность ..... 240 ватт
- Номинальная мощность ..... 40 ватт
- Материал решетки
  ..... Стальная сетка, теплостойкий каучук
- Вес (один динамик, включая принадлежности) ..... 0,61 кг
- Вес брутто (2 динамика, включая упаковку) ..... 1,46 кг

※1 Этот знак указывает измеренный уровень звукового давления при постоянной мощности ресивера Pioneer.

●规格

- 揚聲器規格
  - 低音揚聲器 ..... ϕ 165 毫米
    防水
    注射成型聚丙烯推形音盆
    高順性浪邊
    耐熱音圈
    磁鐵：170 公克
  - 高音揚聲器 ..... ϕ 30 毫米平衡球頂形
- 標稱阻抗 ..... 4 歐姆
- 灵敏度 ..... 89 分貝 (±1.5 分貝, 1 米, 1 瓦)
- 頻率響應 ..... 26 赫茲至 28 千赫 (–20 分貝)
- 最大音樂功率 ..... 240 瓦
- 額定功率 ..... 40 瓦
- 格柵材料 ..... 鋼絲網, 耐熱樹脂
- 重量（每個揚聲器包括附件在內） ..... 0.61 公斤
- 毛重（2支揚聲器，包括包裝） ..... 1.46 公斤

※1 圖標表示在使用先鋒接收器的持續功率時所測得的SPL。

●المواصفات

- نظام الإنتاج ..... محور متحد دو طريقين
- مواصفات السماعة
  - مجهار الزيد المنخفض ..... قطر ١٦٥ مم
    مقاوم للماء
    غرو مُشكل بالحقن بولبروبيلين
    عالي الاستجابة بحافة ملفوفة
    ملف صوت مقاوم للحرارة
    مغناطيس : ١٧٠ جم
  - مجهار الزيد العالي ..... قطر ٣٠ مم قبة متوازنة
- المعاوقة الاسمية ..... ٤ أوم
- الحساسية ..... ٨٩ ديسبل (±١,٥ ديسبل, ١ متر, ١ وات)
- استجابة الذبذبات ..... ٢٦ هرتز إلى ٢٨٠٠٠ هرتز (–٢٠ ديسبل)
- أقصى قدرة موسيقية ..... ٢٤٠ وات
- القدرة الاسمية ..... ٤٠ وات
- مادة الشبكة ..... شبكة فولاذ, راتنج ضد الحرارة
- الوزن (بالسماعة مع أجزاء الملحقات) ..... ٠,٦١ كجم
- الوزن الإجمالي (السماعتين مع العلبة) ..... ١,٤٦ كجم

※1 تُظهر الأيقونة عزم مستوى ضغط الصوت (SPL) المُقاس باستعمال طاقة المستمرة الصادرة من جهاز الاستقبال Pioneer.

© PIONEER CORPORATION 2014 1-1, Shin-ogura, Saiwai-ku, Kawasaki-shi, Kanagawa 212-0031, JAPAN / JAPON MADE IN VIETNAM FABRIQUÉ AU VIÊT-NAM FABBRICATO IN VIETNAM FEITO EM O VIETNÃ СДЕЛАНО В ВЬЕТНАМЕ
PIONEER EUROPE NV Haven 1087, keetberglaan 1, B-9120 Melsele, Belgium / Belgio / Belgique

TS-G1732I/XIEW5 THF5625-B/M