Doffler®

РУКОВОДСТВО
ПО ЭКСПЛУАТАЦИИ

LED МОНИТОР

Внимательно прочитайте инструкцию перед установкой и использованием монитора. Сохраните инструкцию для дальнейшего использования в качестве справочного материала

Full HD 1920x1080 | HDMI | **23,8"** (60 см)

M248HA

СОДЕРЖАНИЕ

МЕРЫ ПРЕДОСТОРОЖНОСТИ 3
ПЕРВОЕ ЗНАКОМСТВО 4
БЫСТРАЯ УСТАНОВКА 4
УСТАНОВКА LED МОНИТОРА 5
СБОРКА НА КРОНШТЕЙНЕ 6
ВИД ПЕРЕДНЕЙ ПАНЕЛИ ПРИБОРА 7
ВИД ЗАДНЕЙ ПАНЕЛИ ПРИБОРА 7
ИСПОЛЬЗОВАНИЕ ФУНКЦИЙ ЭКРАННОЙ ИНДИКАЦИИ (ЭИ) 8
ПОДДЕРЖИВАЕМЫЕ РЕЖИМЫ СИНХРОНИЗАЦИИ 11
ОБСЛУЖИВАНИЕ И УХОД 12
ВОЗМОЖНЫЕ НЕПОЛАДКИ 12
ТЕХНИЧЕСКАЯ ИНФОРМАЦИЯ 13
ДОПОЛЬНИТЕЛЬНАЯ ИНФОРМАЦИЯ 14
ГАРАНТИЙНЫЕ УСЛОВИЯ 15

МЕРЫ ПРЕДОСТОРОЖНОСТИ

Монитор произведен и протестирован, основываясь на принципе «самое главное - клиент». Однако, неправильная установка и эксплуатация могут привести к поломкам прибора и риску получения травм пользователем. До начала установки и эксплуатации внимательно прочитайте данные ПРЕДУПРЕЖДЕНИЯ.

!

- **Уровень напряжения вашей домашней сети должен совпадать с рекомендуемым напряжением, указанным на шильдике прибора. Если вы не знаете уровень напряжения вашей сети, обратитесь к местному дилеру или в энергетическую компанию.**
- **Не пытайтесь ремонтировать монитор самостоятельно. Ремонт должен осуществлять только высококвалифицированный техник.**
- **Не снимайте корпус монитора, под ним находятся детали высокого напряжения, соприкосновение с которыми может привести к риску получения электрошока, даже если шнур питания не подключен к электрической розетке.**
- **Не используйте монитор, если корпус поврежден. Обратитесь в сервисный центр.**
- **Устанавливайте монитор в чистом и сухом помещении. Немедленно отключите прибор от сети электропитания, если прибор подвергся воздействию влаги и проконсультируйтесь с техником сервисного центра.**
- **Всегда отключайте прибор от сети электропитания перед чисткой. Протирайте корпус чистой сухой тканью. Для чистки экрана, нанесите небольшое количество безаммиачного чистящего средства на ткань и протрите экран.**
- **Монитор должен находится подальше от магнитных предметов, моторов, телевизоров и преобразователя.**
- **Не ставьте тяжелые предметы на кабель или шнур питания.**
- **Для подключаемого оборудования, розетка должна быть установлена рядом с оборудованием и быть легкодоступной.**
- **Для экранов с глянцевыми поверхностями, пользователь должен продумать размещение монитора в таком месте, чтобы на глянцевой поверхности не отражался свет и яркие поверхности.**

ПЕРВОЕ ЗНАКОМСТВО

Поздравляем с приобретением высокоэффективного монитора! Монитор поставляется со следующими аксессуарами:

- AC шнур питания
- Руководство по эксплуатации
- Кабель DVI
- Аудио кабель
- Гарантийный талон (стр. 15 данного руководства по эксплуатации)

БЫСТРАЯ УСТАНОВКА

1. **Подключение видео кабеля (VGA кабель)* Опция**
   Убедитесь, что монитор и компьютер отключены от сети электропитания.
   Подключите видео кабель (VGA кабель) к компьютеру, затем к монитору.
   Или подключение DVI кабеля*
   Подключите кабель DVI от выхода DVI на компьютере к DVI входу на мониторе.
   Или подключение кабеля HDMI* Опция
   Подключите кабель HDMI от выхода HDMI на компьютере к HDMI входу на мониторе.
2. **Подключение шнура питания**
   Подключите шнур питания к заземленной розетке и к монитору.
3. **Подключение аудио кабеля**
   Подключите аудио кабель от аудио выхода на компьютере к аудио входу на мониторе.
4. **Включение компьютера и монитора**
   Сначала включите компьютер, а затем монитор
5. **Для пользователей WINDOWS: настройка режима синхронизации (разрешение и частота обновления)**
   Пример: 1920x1080 @ 60Гц
   Разрешение: щелчок правой кнопкой мыши на рабочей панели Windows – Свойства – Настройки – Область рабочего стола. Настройте разрешение.
   Частота обновления (вертикальная частота). Смотрите инструкции руководства по эксплуатации графической карты.
   Пример:

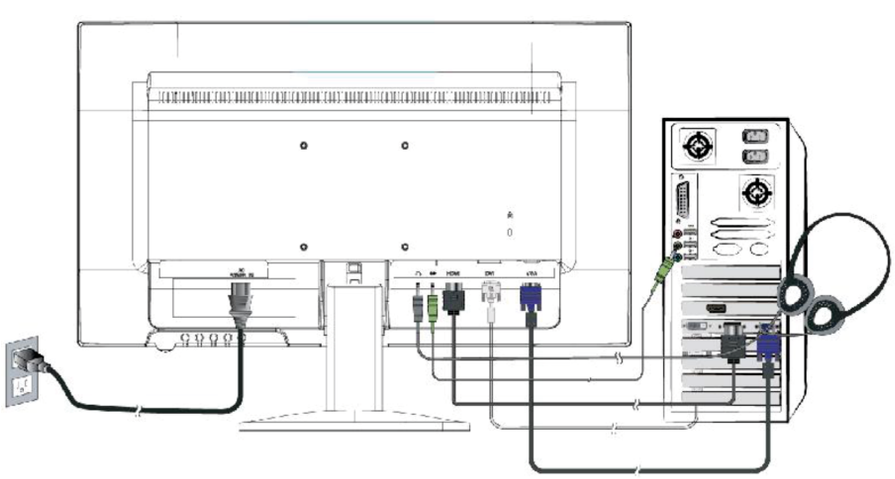

УСТАНОВКА LED МОНИТОРА

Установка настольной подставки

1. Аккуратно положите монитор на стол, застеленный мягкой тканью, во избежание царапин.

2. Установите подставку как это показано на рисунке.

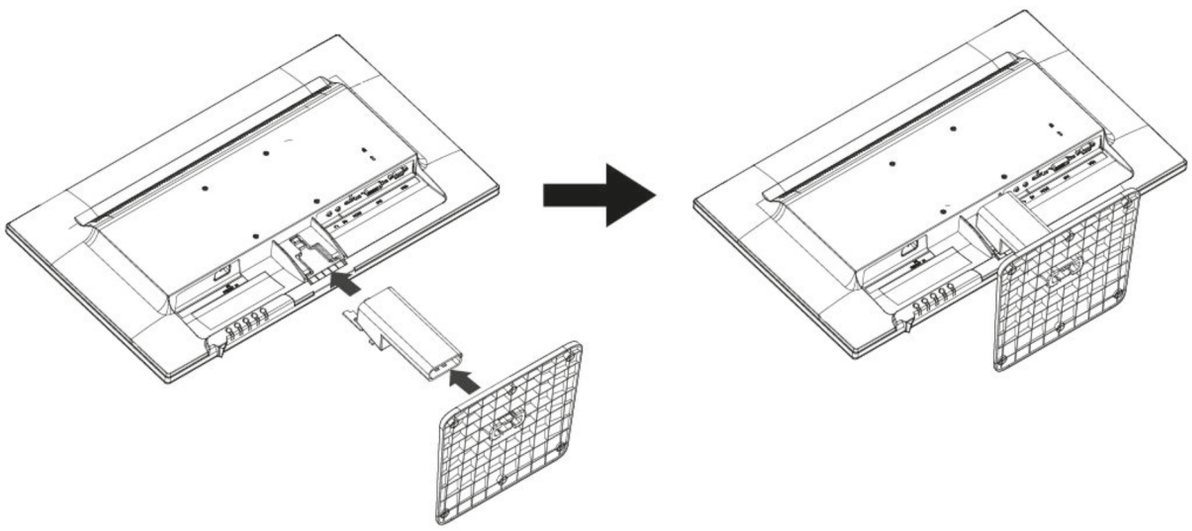

Снятие настольной подставки

1. Аккуратно положите монитор на стол, застеленный мягкой тканью, во избежание царапин.

2. Нажмите 4 защелки внутрь и потяните основание подставки, чтобы удалить.

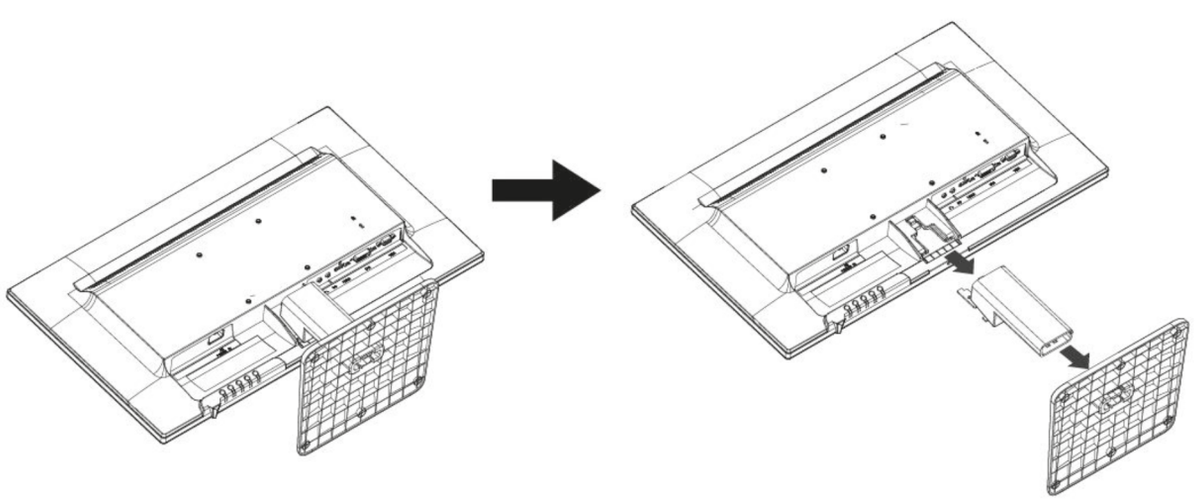

СБОРКА НА КРОНШТЕЙНЕ

Монтаж монитора на стене

1. Аккуратно положите монитор на стол, застеленный мягкой тканью во избежание царапин.
2. Демонтируйте настольную подставку, следуя инструкциям страницы 5.
3. Настройте кронштейн так, чтобы он мог быть закреплен на стене в соответствии с размерами на рисунках 2 и 3.
4. Просверлите на стене 4 отверстия (масштаб дан для справки) и закрутите туда 4 болта. (Опционально).
5. Отверткой закрепите болты размером M4x8 мм (8 мм максимальная длина винта) на задней стенке монитора, как показано на рисунке 4. Разместите монитор на стене.

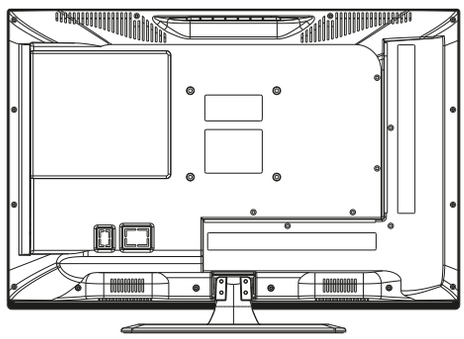

1

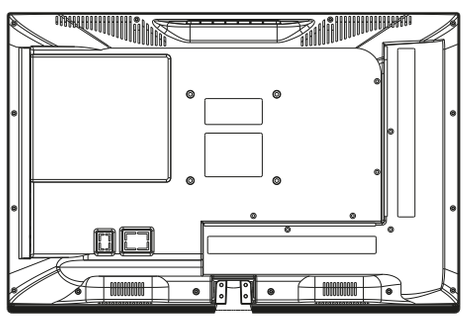

2

Дополнительно:

1. Использовать кронштейн на стене не обязательно.
2. При проведении операций по сборке вблизи стены и перед стеной не должно быть никаких других предметов.
3. Во избежание опасности требуйте, чтобы рабочий, который производит сборку, следовал инструкции.
4. Рисунки для справки.
5. При ремонте сверьтесь с инструкцией по сборке.
6. Используйте кронштейн из набора VESA.

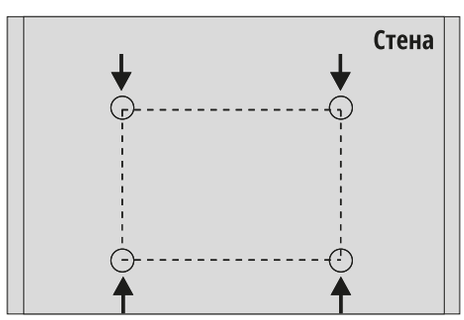

3

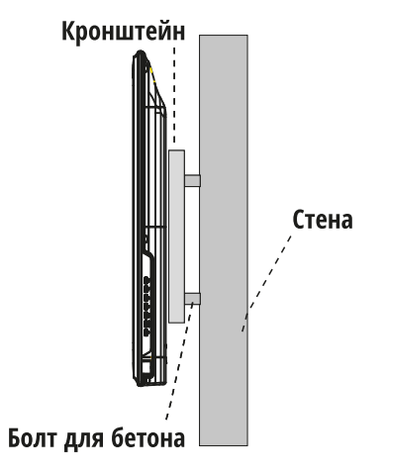

4

ВИД ПЕРЕДНЕЙ ПАНЕЛИ ПРИБОРА

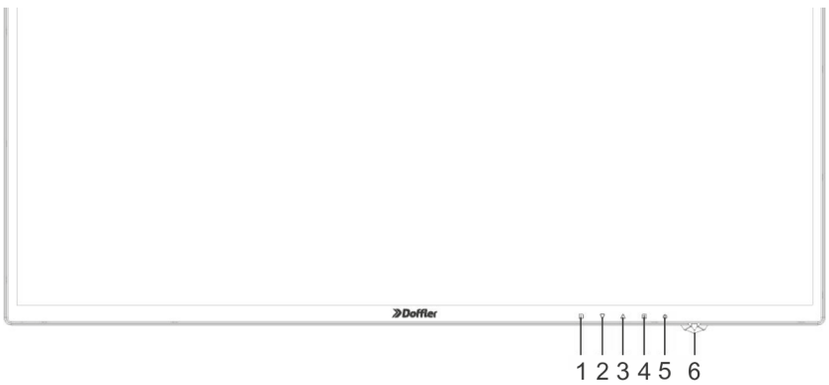

1	Вкл/Выкл меню экранной индикации
2	Прокрутка вниз/уменьшение
3	Прокрутка вверх/увеличение
4	Подтверждение выбора
5	Вкл/Выкл
6	LED индикатор

ВИД ЗАДНЕЙ ПАНЕЛИ ПРИБОРА

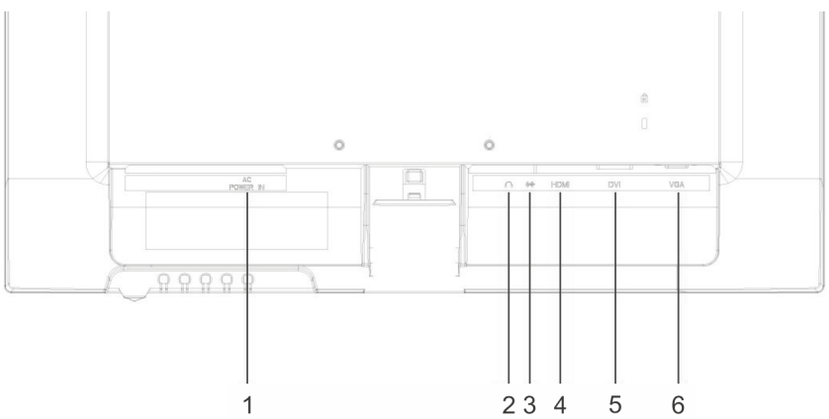

1	Вход сети переменного тока
2	Выход на наушники
3	Аудио вход
4	Вход HDMI (HDMI 19 пин)
5	Вход DVI (DVI 24 пин)
6	Вход VGA (D-SUB 15 пин)

ИСПОЛЬЗОВАНИЕ ФУНКЦИЙ ЭКРАННОЙ ИНДИКАЦИИ (ЭИ)

1	Отображение основного меню
	Выход из меню экранной индикации
2	Ручная регулировка выбора режима для VGA, HDMI, DVI и аудио режима
▼	Выбор в меню экранной индикации
	Переход в меню Контраст/Яркость/ЭКО режим, не в меню ЭИ
▲	Выбор в меню экранной индикации
	Авторегулировка изображения не в основном меню
▼+▲	Сброс настроек Контраст и Яркость (не в меню ЭИ)
1+▼	Блокировка питания (не в меню ЭИ)
1+▲	Блокировка экранной индикации (не в меню ЭИ)

Основное меню

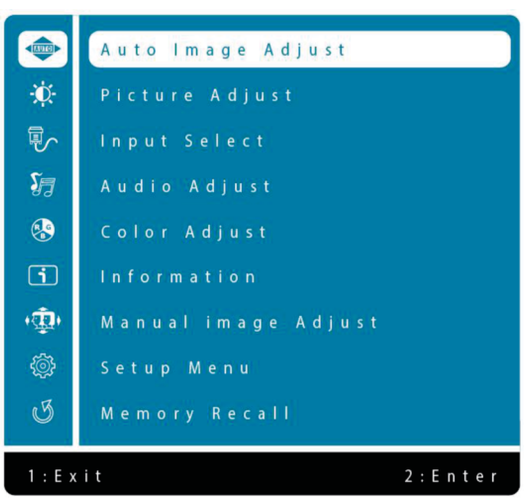

Сокращенные функции кнопок

Auto Adjust (Авторегулировка): авторегулировка горизонтальной позиции, вертикальной позиции, фазы (тонкая настройка) и часов (размер по горизонтали) экрана.

Contrast (Контраст): регулировка уровня белого переднего плана изображения на экране.

▲ увеличение контраста; ▼ уменьшение контраста

Brightness (Яркость): регулировка яркости видео.

▲ увеличение яркости; ▼ уменьшение яркости.

Eco Mode (ЭКО режим): позволяет пользователю включить или выключить ЭКО режим. В ЭКО режиме невозможна регулировка яркости.

Over Drive (усиленная передача): позволяет изменять уровень качества передачи. Улучшает качество фильма.

Imput Select (Выбор входа): при нажатии Выбора входа, меняется сигнал на VGA или HDMI, DVI, аудио.

Audio Adjust (Регулировка аудио): регулировка функций звука.

Громкость: регулировка уровня громкости колонок.

Без звука: вкл/выкл функции Без звука.

HDMI аудио: при подключении HDMI, есть возможность выбора звука: цифровой или аналоговый.

Color Adjust (Регулировка цвета): выбор цвета для улучшения яркости и насыщенности цвета в режимах: холодный, нормальный, теплый, пользовательские настройки, заводские настройки.

Холодный: добавляет синий изображению на экране для более холодного белого.

Нормальный: добавляет красный изображению на экране для более теплого белого и более насыщенного красного.

Тёплый: добавляет зелёный изображению на экране для более тёмных цветов.

Пользовательские настройки: индивидуальные настройки для Красного, Зелёного, Синего.

1. Нажмите кнопку для выбора желаемого цвета.
2. Нажимайте кнопку для регулировки выбранного цвета.

Information (Информация): для отображения информации, относящейся к текущему входному сигналу, исходящему из графического адаптера в компьютере.

Примечание: см. инструкцию по эксплуатации графического адаптера для более подробной информации об изменении разрешения и частоты обновления.

Manual Image Adjust (Ручная регулировка изображения): для ручной регулировки горизонтальной/вертикальной позиции, изображения по горизонтали экрана, тонкой настройке, резкости, режима видео.

H./V. Position (Горизонтальная/вертикальная позиция): для регулировки вертикальной и горизонтальной позиции видео.

Горизонтальная позиция:

▲ перемещение экрана вправо; ▼ перемещение экрана влево.

Вертикальная позиция:

▲ перемещение экрана вверх; ▼ перемещение экрана вниз.

Sharpness (Резкость): для регулировки чёткости сигнала не Full HD (1920x1080) кнопками ▼ или ▲

Video Mode Adjustment (Регулировка видео режима): выбор между 16:9 и полноэкранным.

16:9: выбор размера экрана 16:9

Полноэкранный: выбор полноэкранного формата.

Picture Mode (Режим изображения): обеспечивает оптимальные условия для просмотра. Данный режим предлагает 5 вариантов настройки:

- Стандарт: для изображений в системе windows и для заводских настроек монитора.
- Игра: оптимизирована для игр.
- Кинотеатр: для просмотра видео и кинофильмов.
- Пейзаж: для просмотра видовых и природных изображений.
- Текст: для редактирования текстовых файлов и просмотра документов.

Setup Menu (Меню настройки): для настройки языка, позиции экранной индикации, блокировка по времени экранной индикации и фона экранной индикации.

Language Select (Выбор языка): позволяет пользователям выбрать язык из предложенных.

OSD Position (Положение экранной индикации): нажимайте кнопки ▼ или ▲ для выбора горизонтального или вертикального положения индикации.

Горизонтальное положение: для горизонтальной регулировки индикации.

▲ перемещение вправо; ▼ перемещение влево.

Вертикальное положение индикации: для вертикальной регулировки индикации.

▲ перемещение вверх; ▼ перемещение вниз.

OSD Time Out (Блокировка по времени экранной индикации): автоматически отключает индикацию по истечении установленного периода времени.

OSD Background (Фон экранной индикации): позволяет включать и отключать фон индикации.

LED:

Memory Recall (Вызов из памяти): для восстановления заводских настроек видео и аудио.

Нажмите кнопку 2 для выбора опции меню Вызов из памяти.

ПОДДЕРЖИВАЕМЫЕ РЕЖИМЫ СИНХРОНИЗАЦИИ

VGA	720 x 400 @ 70Гц
VGA	640 x 480 @ 60 Гц
MAC	640 x 480 @ 67 Гц
VESA	640 x 480 @ 72 Гц
VESA	640 x 480 @ 75 Гц
VESA	800 x 600 @ 56 Гц
VESA	800 x 600 @ 60 Гц
VESA	800 x 600 @ 72 Гц
VESA	800 x 600 @ 75 Гц
MAC	832 x 624 @ 75 Гц
VESA	1024 x 768 @ 60 Гц
VESA	1024 x 768 @ 70 Гц
VESA	1024 x 768 @ 75 Гц
VESA	1152 x 864 @ 75 Гц
MAC	1152 x 870 @ 75 Гц
VESA	1280 x 1024 @ 60 Гц
VESA	1280 x 1024 @ 75 Гц
VESA	1440 x 900 @ 60 Гц
VESA	1440 x 900 @ 75 Гц
CVT	1400 x 1050 @ 60 Гц
VESA	1600 x 1200 @ 60 Гц
VESA	1680 x 1050 @ 60 Гц
VESA	1920 x 1080 @ 60 Гц

* ПОДДЕРЖИВАЕТ ТОЛЬКО ИСТОЧНИК HDMI

480i / 60 Гц
480p / 60 Гц
576i / 50 Гц
576p / 50 Гц
720p@50Гц / 720p@60
1080i@50Гц / 1080i@60
1080P@50Гц / 1080P@60

! **Не устанавливайте графический адаптер в компьютер для повышения этих максимальных уровней частоты обновления. Действие может привести к поломке монитора.**

ОБСЛУЖИВАНИЕ И УХОД

Уход

- Не подвергайте монитор воздействию прямых солнечных лучей или других источников тепла. Размещайте монитор подальше от солнца для снижения слепящего света.
- Устанавливайте монитор в хорошо проветриваемом помещении.
- Не ставьте на монитор тяжёлые предметы.
- Монитор должен быть установлен в чистом и сухом помещении.
- Держите монитор подальше от магнитов, моторов, преобразователей, колонок и телевизоров.

Примечание:

- Выньте монитор из упаковки,снимите пластиковый пакет и пенопласт.
- Основание должно быть вертикально по отношению к панели.
- Отрегулируйте панель на 0 (±2) градуса - наклон вперед и 20 (±2) градуса - наклон назад.

Меры предосторожности

- Если из монитора выходит дым, он издает аномальный шум и от него исходит непонятный запах, немедленно отключите шнур питания от электросети и обратитесь в сервисный центр.
- Никогда не снимайте заднюю крышку корпуса монитора. Внутри корпуса находятся детали высокого напряжения, соприкосновение с ними может привести к риску получения электрошока.
- Не пытайтесь отремонтировать прибор самостоятельно, обратитесь в сервисный центр для ремонта прибора.

ВОЗМОЖНЫЕ НЕПОЛАДКИ

Отсутствует питание

- Убедитесь, что шнур AC подключен к адаптеру питания, а источник питания подключен к монитору.
- Подключите другое устройство к розетке и проверьте, исправна ли она.
- Убедитесь, что все кабели подключены.
- Питание подключено, но на экране нет изображения
- Убедитесь, что видео кабель, поставляемый с монитором, плотно подсоединен к разъёму видео выхода на задней панели прибора, если нет – плотно вставьте его в разъём.
- Отрегулируйте яркость.

Некорректные цвета

- Если изображение не цветное – нет цвета (красный, зеленый, синий), проверьте подключение видео кабеля. Разболтанные или сломанные штыри в коннекторах кабеля могут стать причиной плохого соединения.
- Подключите монитор к другому компьютеру.

ТЕХНИЧЕСКАЯ ИНФОРМАЦИЯ

Модель	M248HA
ЖК панель	60,45 см (23.8") TFT
Управление электропитанием	Совместим с VESA DPMS В выключенном режиме < 0,5 Вт
Воспроизводимое разрешение	Full HD 1920 x 1080 макс Vertical Frequency 60 Гц макс
Размер пикселей	0,2767 x 0,2767
Цвет ЖК экрана	16,7 м
Активный участок экрана	527,04 x 296,46 мм
Температура	Рабочая: 0°C ~ + 40°C Хранения: -20°C ~ +60°C
Соответствие	CE, WEEE
Питание	Напряжение на входе AC 100-240 В SOY, SUN-1200250
Колонки	1 Вт x 2

ДОПОЛНИТЕЛЬНАЯ ИНФОРМАЦИЯ

На прибор предоставляется 1 год гарантийного обслуживания.

Срок службы: 5 лет со дня покупки, при использовании в строгом соответствии с настоящей инструкцией по эксплуатации и применимыми техническими стандартами.

Информацию об авторизованных сервисных центрах Вы можете узнать на web-сайте www.doffler.ru

Если в Вашем городе отсутствует авторизованный сервисный центр, Вам следует обратиться в магазин, где Вы приобрели наш товар, и он организует ремонт или замену.

Страна происхождения – Китай
Изготовитель: К-троникс (Сучжоу) Технолоджи Ко., ЛТД
Адрес: №1700, Чжуншань Норф Роад, Экономик энд Технолоджикал Девелопмент Зон, Уцзян Дистрикт, Сучжоу, Провинция Цзянсу, 215200, К.Н.Р.

Настоящая информация является частью сопроводительной технической документации, прилагаемой к товару. Изготовитель постоянно работает над совершенствованием конструкции и технических характеристик выпускаемой продукции, в том числе над улучшением энергетической эффективности. По истечению срока службы прибора сервисный центр вправе отказать в поставке запчастей и ремонте техники. Дальнейшая эксплуатация не рекомендуется.
Товар необходимо передать специализированным компаниям, которые занимаются утилизацией данного вида продукции.

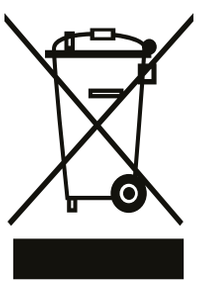

Утилизация упаковки.
Упаковка изготовлена из экологически чистых материалов, которые можно без ущерба для окружающей среды подвергать переработке, складировать на специальных полигонах для хранения отходов и утилизировать. Упаковочные материалы имеют соответствующую маркировку.
Отслужившее изделие нужно сделать непригодным для использования. Для этого отсоедините изделие от электросети и обрежьте присоединенный кабель, так как он может представлять опасность для играющих детей.
Символ на изделии или его упаковке указывает, что оно не подлежит утилизации в качестве бытовых отходов. Изделие следует сдать в соответствующий пункт приема электронного и электрооборудования для последующей утилизации. Соблюдая правила утилизации изделия, вы поможете предотвратить причинение ущерба окружающей среде и здоровью людей, который возможен вследствие неподобающего обращения с подобными отходами.

ГАРАНТИЙНЫЕ УСЛОВИЯ

1. Гарантийный срок составляет 12 месяцев от даты продажи.

2. Срок службы товара – 5 лет.

3. Гарантийные обязательства не действуют, если неисправность явилась следствием нарушения инструкции по эксплуатации, механического воздействия, нарушения пломбировки (если такая предусмотрена), проникновения влаги, неквалифицированного вмешательства, ремонта в неавторизованных сервисных центрах, форс-мажорных обстоятельств.

4. После осуществления ремонта в случаях, указанных в п. 3, гарантийные обязательства прекращаются.

Наименование товара: _____

Серийный номер: _____

Дата продажи: «____» _____ 20 ____ года

_____ _____

Подпись продавца МП
(Без печати недействительна)

Произведено в Китае компанией К-троникс (Сучжоу) Технолоджи Ко., ЛТД.
Адрес: №1700, Чжуншань Норф Роад, Экономик энд Технолоджикал Девелопмент Зон, Уцзян Дистрикт, Сучжоу, Провинция Цзянсу, 215200, К.Н.Р.
Сделано по заказу ООО «Леран»
Адрес: Россия, 454008, г. Челябинск, ул. Автодорожная, дом 19-а, строение 4, офис 1
АСЦ в Челябинске: 454008, ул. Производственная, 8Б
Бесплатный телефон сервисной службы: 8-800-333-5556