MAXIMA

Пылесос
MV-055

Руководство по эксплуатации

A1

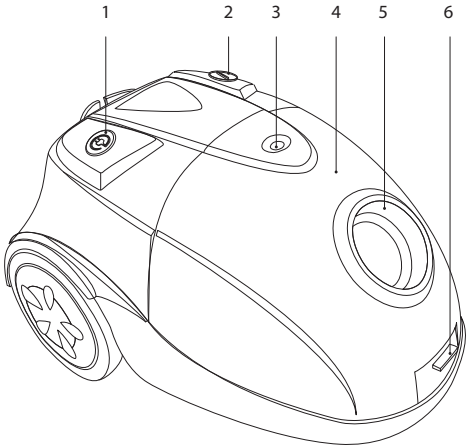

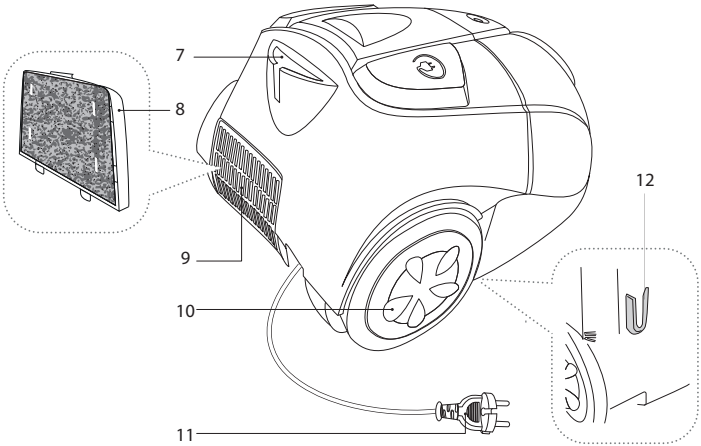

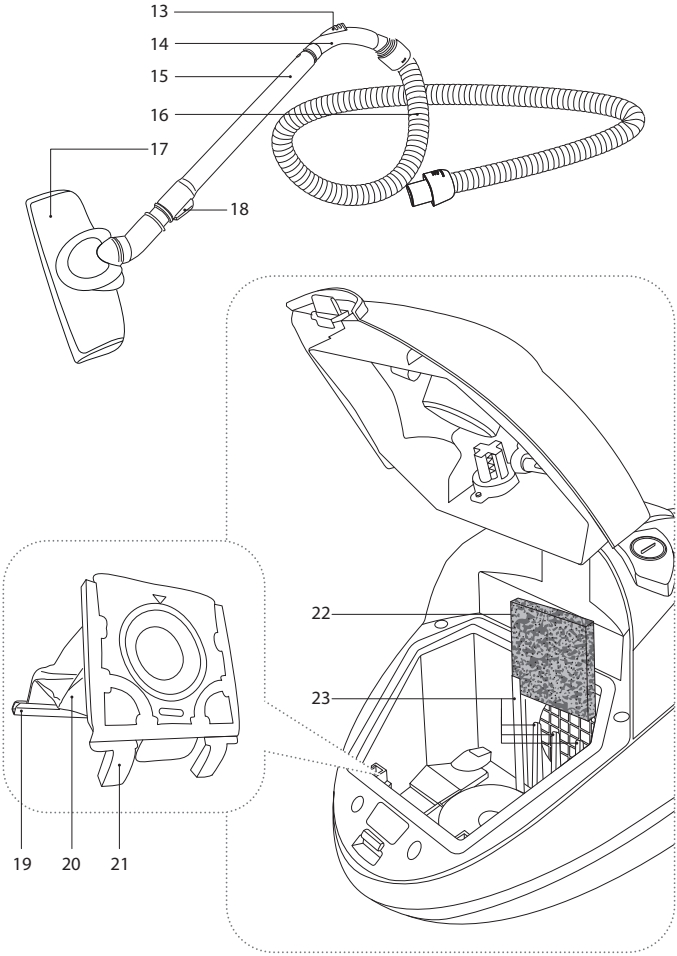
13
14
15
16
17
18
22
23
19
20
21

УВАЖАЕМЫЙ ПОКУПАТЕЛЬ!

Благодарим вас за то, что отдали предпочтение бытовой технике MAXIMA.

MAXIMA — это качество, надежность и неизменно внимательное отношение к потребностям клиентов. Надеемся, что вам понравится продукция компании и вы также будете выбирать наши изделия в будущем.

Пылесос MV-055 – это современный прибор для очистки полов в бытовых условиях.

СОДЕРЖАНИЕ

Технические характеристики 11
Комплектация 11
Устройство модели 12
I. ПЕРЕД НАЧАЛОМ ИСПОЛЬЗОВАНИЯ 13
II. ЭКСПЛУАТАЦИЯ ПРИБОРА 13
Сборка 13
Использование 14
Индикатор заполнения пылесборника 14
III. УХОД ЗА ПРИБОРОМ 15
Очистка корпуса 15
Очистка (замена) мешка-пылесборника 15
Очистка моторного фильтра 15
Очистка выпускного фильтра 16
Хранение 16
IV. ПЕРЕД ОБРАЩЕНИЕМ В СЕРВИС-ЦЕНТР 17
V. ГАРАНТИЙНЫЕ ОБЯЗАТЕЛЬСТВА 18

⚠ *Прежде чем использовать данное изделие, внимательно прочитайте руководство по эксплуатации и сохраните его в качестве справочника. Правильное использование прибора значительно продлит срок его службы.*

Меры безопасности

- Производитель не несет ответственности за повреждения, вызванные несоблюдением требований по технике безопасности и правил эксплуатации изделия.
- Данный электроприбор предназначен для использования в бытовых условиях и может применяться в квартирах, загородных домах, гостиничных номерах, бытовых помещениях магазинов, офисов или в других подобных условиях непромышленной эксплуатации. Промышленное или любое другое нецелевое использование устройства будет считаться нарушением условий надлежащей эксплуатации изделия. В этом случае производитель не несет ответственности за возможные последствия.
- Перед подключением устройства к электросети проверьте, совпадает ли ее напряжение с номинальным напряжением питания прибора (см. технические характеристики или заводскую табличку изделия).
- Используйте удлинитель, рассчитанный на потребляемую мощность прибора, – несоответ-

ствие параметров может привести к короткому замыканию или возгоранию кабеля.

- Прибор не должен оставаться без присмотра, пока он присоединен к сети электропитания.
- Выключайте прибор из розетки после использования, а также во время его очистки или перемещения. Извлекайте электрошнур сухими руками, удерживая его за штепсель, а не за провод.
- Не переносите прибор, удерживая его за кабель или шланг. Не закрывайте дверь при наличии кабеля или шланга в дверном проеме. Не протягивайте шнур электропитания в дверных проемах или вблизи источников тепла. Следите за тем, чтобы электрошнур не перекручивался и не перегибался, не соприкасался с острыми предметами, углами и кромками мебели.

STOP *ПОМНИТЕ: случайное повреждение кабеля электропитания может привести к неполадкам, которые не соответствуют условиям гарантии, а также к поражению электротоком. При повреждении шнура электропитания во избежание опасности его должен заменить изготовитель или его агент, или аналогичное квалифицированное лицо.*

- Перед очисткой прибора убедитесь, что он отключен от электросети.
- Строго следуйте инструкциям по очистке прибора.
- Не допускайте попадания посторонних предметов в моторный отсек прибора. Не закрывайте всасывающие отверстия. Блокировка всасывания воздуха может привести к повреждению двигателя.

STOP *ЗАПРЕЩАЕТСЯ погружать корпус прибора в воду или помещать его под струю воды!*

- Запрещена эксплуатация прибора в следующих случаях:
  1. В помещениях с повышенной влажностью. Существует опасность короткого замыкания, выхода из строя двигателя.
  2. На открытом воздухе – попадание влаги или посторонних предметов внутрь корпуса устройства может привести к его серьезным повреждениям.
  3. Вблизи токсичных и легко воспламеняющихся веществ, в помещениях с высокой концентрацией паров горючих веществ (краски, растворителя и т.п.) или горючей пыли. Существует опасность взрыва или пожара.

- Запрещено подносить всасывающую насадку к любым участкам тела или одежды. Неосторожное обращение может привести к серьезным травмам.
- Запрещено всасывать раскаленную или остывшую золу, угли, а также непогашенные окурки от сигарет, тлеющий или горящий мусор. Засорение может привести к возгоранию.
- Запрещено всасывать любые жидкости, а также убирать влажные поверхности — мокрые полы или ковры. Попадание влаги внутрь может привести к серьезной поломке пылесоса.
- Запрещено всасывать порошки для заправки картриджей (тонеров) копировальных аппаратов и принтеров, муку и другие мелкодисперсные сыпучие вещества, а также строительную пыль, частицы штукатурки, гипса, бетона или цемента. Существует опасность засорения фильтров или повреждения двигателя.
- Запрещено всасывать острые предметы: гвозди, битое стекло и т.п. Возможно повреждение пылесборника и фильтров.
- Запрещается эксплуатация прибора с видимыми повреждениями на корпусе или шнуре электропитания, после падения или при возникновении неполадок в работе. При возникно-

вении любых неисправностей отключите прибор от электросети и обратитесь в сервисный центр.

- Данный прибор не предназначен для использования людьми (включая детей), у которых есть физические, нервные или психические отклонения или недостаток опыта и знаний, за исключением случаев, когда за таки- ми лицами осуществляется надзор или проводится их инструктирование относительно использования данного прибора лицом, отвечающим за их безопасность. Необходимо осуществлять надзор за детьми с целью недопущения их игр с прибором, его комплектующими, а также заводской упаковкой. Очистка и обслуживание устройства не должны производиться детьми без присмотра взрослых.
- Запрещены самостоятельный ремонт прибора или внесение изменений в его конструкцию. Ремонт прибора должен производиться исключительно специалистом авторизованного сервис-центра. Непрофессионально выполненная работа может привести к поломке прибора, травмам и повреждению имущества.

STOP *ВНИМАНИЕ! Запрещено использование прибора при любых неисправностях.*

Технические характеристики

Модель	MV-055
Напряжение	220-240 В, 50 Гц
Номинальная мощность	1200 Вт
Максимальная мощность	1400 Вт
Защита от поражения электротоком	класс II
Мощность всасывания	>190 Вт
Система сбора пыли	мешок-пылесборник, выпускной фильтр
Объем пылесборника	1,5 л
Уровень шума	75 дБ
Радиус действия	5 м
Диаметр телескопической трубы	32 мм
Регулятор силы воздушного потока	на ручке
Индикация заполнения пылесборника	есть
Сматывание электрошнура	автоматическое
Габаритные размеры	339 × 235 × 215 мм
Вес нетто	3,2 кг
Длина электрошнура	3 м

Комплектация

Пылесос	1 шт.
Гофрированный шланг	1 шт.
Металлическая телескопическая труба	1 шт.
Универсальная щетка	1 шт.
Многоразовый текстильный мешок-пылесборник	1 шт.
Руководство по эксплуатации	1 шт.
Сервисная книжка	1 шт.

Производитель имеет право на внесение изменений в дизайн, комплектацию, а также в технические характеристики изделия в ходе постоянного совершенствования своей продукции без дополнительного уведомления об этих изменениях.

Устройство модели A1

1. Кнопка автоматического сматывания электрошнура
2. Кнопка включения/выключения прибора
3. Индикатор заполнения пылесборника
4. Крышка отсека пылесборника
5. Входное отверстие
6. Фиксатор крышки
7. Крепление для насадки при горизонтальной парковке
8. Выпускной фильтр
9. Решетка отсека выпускного фильтра
10. Колеса
11. Электрошнур
12. Крепление для насадки при вертикальной парковке
13. Механический регулятор силы воздушного потока
14. Рукоятка гофрированного шланга
15. Металлическая телескопическая труба
16. Гофрированный шланг
17. Универсальная щетка
18. Регулятор высоты телескопической трубы
19. Зажим для мешка-пылесборника
20. Мешок-пылесборник
21. Держатель пылесборника
22. Моторный фильтр
23. Держатель моторного фильтра

I. ПЕРЕД НАЧАЛОМ ИСПОЛЬЗОВАНИЯ

Осторожно достаньте изделие и его комплектующие из коробки. Удалите все упаковочные материалы и рекламные наклейки.

⚠ *Обязательно сохраните на месте предупреждающие наклейки, наклейки-указатели (при наличии) и табличку с серийным номером изделия на его корпусе! Отсутствие серийного номера на изделии автоматически лишает вас права на его гарантийное обслуживание.*

После транспортировки или хранения при низких температурах необходимо выдержать прибор при комнатной температуре не менее 2 часов перед включением.

Корпус прибора протрите влажной тканью и просушите. Во избежание появления постороннего запаха при первом использовании прибора произведите его очистку.

Перед использованием убедитесь в том, что внешние и видимые внутренние части прибора не имеют повреждений, сколов и других дефектов.

II. ЭКСПЛУАТАЦИЯ ПРИБОРА

Сборка

1. Убедитесь, что прибор отключен от электросети.
2. Проверьте наличие и правильность установки контейнера-пылесборника, моторного и выпускного фильтров.
3. Перед первым использованием вкрутите гофрированный шланг в рукоятку до упора.

STOP *Не отсоединяйте шланг от рукоятки после сборки!*

4. Вставьте переходник шланга во входное отверстие до щелчка. Для отсоединения шланга нажмите одновременно на пластины фиксатора по бокам переходника и извлеките переходник из отверстия в корпусе.
5. Для удобства уборки используйте металлическую телескопическую трубу. Вставьте рукоятку шланга в широкое отверстие трубы до упора. Не прилагайте чрезмерных усилий. Изменяйте высоту телескопической трубы с помощью специального регулятора.

6. Наденьте универсальную щетку на рукоятку шланга или на узкий конец телескопической трубы до упора. Не прилагайте чрезмерных усилий.

Использование

STOP *Запрещается включать пылесос без установленного пылесборника!*

1. Вытяните шнур электропитания на длину, достаточную для подключения к электрической розетке. Во время уборки шнур не должен быть натянут. Желтая метка на шнуре соответствует его оптимальной длине, красная — максимальной.

STOP *Во избежание выхода из строя механизма сматывания электрошнура не вытягивайте его из корпуса дальше желтой отметки.*

2. Подключите прибор к электросети. При необходимости используйте удлинитель.
3. Нажмите кнопку включения/выключения на корпусе прибора.
4. Во время уборки мощность всасывания можно уменьшать, сдвигая заслонку регулятора воздушного потока на рукоятке шланга в направлении стрелки. Минимальная мощность устанавливается для очистки гардин и тонких тканей, максимальная — для твердых напольных покрытий и глубокой очистки ковров.
5. По окончании уборки выключите прибор, нажав кнопку включения/выключения, и отсоедините его от электросети.
6. Нажмите кнопку автоматической смотки электрошнура, чтобы смотать шнур электропитания. Придерживайте шнур одной рукой, регулируя скорость сматывания. Не позволяйте штепселю ударяться о стены и предметы.

Индикатор заполнения пылесборника

Если индикатор на крышке отсека пылесборника стал красным, контейнер-пылесборник заполнен. Выключите пылесос, отсоедините его от электросети. Очистите контейнер согласно разделу «Уход за прибором».

III. УХОД ЗА ПРИБОРОМ

Прежде чем приступать к очистке прибора, убедитесь, что он отключен от электросети.

Очистка корпуса

Протирайте корпус и внешние поверхности деталей прибора влажной мягкой тканью. Полностью просушите все детали перед эксплуатацией.

ЗАПРЕЩАЕТСЯ помещать моторный блок, штепсель и шнур электропитания под струю воды или погружать их в воду, а также использовать для очистки прибора любые химически агрессивные или абразивные вещества.

Очистка (замена) мешка-пылесборника

1. Откройте крышку отсека пылесборника, потянув за фиксатор вверх. Извлеките мешок-пылесборник, потянув за держатель.
2. Одноразовый бумажный пылесборник замените новым.
3. Многоразовый текстильный пылесборник поместите над мусорным контейнером. Снимите зажим пылесборника, сдвинув его в сторону.
4. Очистите пылесборник от пыли и мусора, промойте под струей воды, полностью просушите при комнатной температуре.
5. Наденьте зажим на пылесборник. Установите держатель в пазы на внутренней стороне отсека пылесборника. Закройте крышку.

Очищайте и заменяйте пылесборники по мере необходимости.

Очистка моторного фильтра

1. Откройте крышку отсека пылесборника, потянув за фиксатор вверх. Извлеките мешок-пылесборник.
2. Извлеките моторный фильтр из держателя, промойте его под струей воды и полностью просушите при комнатной температуре.
3. Вставьте фильтр в держатель.

Очистка выпускного фильтра

1. Снимите выпускной фильтр, нажав на пластиковый фиксатор.
2. Аккуратно снимите поролоновый фильтр с решетки, промойте под струей воды и полностью просушите при комнатной температуре.
3. Произведите сборку в обратном порядке.

Моторный и выпускной фильтр очищайте по необходимости, но не реже одного раза в месяц.

Хранение

Перед повторной эксплуатацией или хранением полностью просушите все части прибора. Храните прибор в сухом вентилируемом месте вдали от солнечных лучей и нагревательных приборов.

Для компактного хранения пылесоса на задней стенке и на днище предусмотрены специальные фиксаторы для крепления универсальной щетки.

IV. ПЕРЕД ОБРАЩЕНИЕМ В СЕРВИС-ЦЕНТР

Неисправность	Возможная причина	Способ устранения
Прибор на включается	Шнур электропитания не подсоединен к электросети	Подсоедините шнур питания прибора к электросети
	В электророзетке отсутствует напряжение	Подключите прибор к исправной электророзетке
Во время работы мощность всасывания заметно снизилась, появился сильный шум или прибор самопроизвольно выключился	Пылесборник переполнен	Проведите очистку прибора (см. раздел «Уход за прибором»)
	Фильтры засорены	
	Насадка, телескопическая труба или гофрированный шланг засорены	
Не работает блок управления прибором на ручке	Элементы питания не установлены или их емкость исчерпана	Установите или замените элементы питания, соблюдая полярность

V. ГАРАНТИЙНЫЕ ОБЯЗАТЕЛЬСТВА

На данное изделие предоставляется гарантия сроком на 12 месяцев с момента приобретения. В течение гарантийного периода изготовитель обязуется устранить путем ремонта, замены деталей или замены всего изделия любые заводские дефекты, вызванные недостаточным качеством материалов или сборки. Гарантия вступает в силу только в том случае, если дата покупки подтверждена печатью магазина и подписью продавца на оригинальном гарантийном талоне. Настоящая гарантия признается лишь в том случае, если изделие применялось в соответствии с руководством по эксплуатации, не ремонтировалось, не разбиралось и не было повреждено в результате неправильного обращения с ним, а также сохранена полная комплектность изделия. Данная гарантия не распространяется на естественный износ изделия и расходные материалы (фильтры, лампочки, антипригарные покрытия, уплотнители и т. д.).

Срок службы изделия и срок действия гарантийных обязательств на него исчисляются со дня продажи или с даты изготовления изделия (в случае, если дату продажи определить невозможно).

Дату изготовления прибора можно найти в серийном номере, расположенном на идентификационной наклейке на корпусе изделия. Серийный номер состоит из 13 знаков. 6-й и 7-й знаки обозначают месяц, 8-й — год выпуска устройства.

Установленный производителем срок службы прибора составляет 3 года со дня его приобретения при условии, что эксплуатация изделия производится в соответствии с данным руководством и применимыми техническими стандартами.

Упаковку, руководство пользователя, а также сам прибор необходимо утилизировать в соответствии с местной программой по переработке отходов. Не выбрасывайте такие изделия вместе с обычным бытовым мусором.

EAC

© MAXIMA. Все права защищены. 2015

Воспроизведение, передача, распространение, перевод или другая переработка данного документа или любой его части без предварительного письменного разрешения правообладателя запрещены.

Производитель:
«Пауэр Пойнт Инк. Лимитед»
№1202 Хай Юн Гэ (B1) Лин Хай Шан Чжуан Сямейлин Футьян Шеньжень Китай 518049

“Power Point Inc Limited” No 1202 Hai Yun Ge (B1) Lin Hai Shan Zhuang Xiameilin Futian Shenzhen China 518049

Импортер: ООО «АЛЬФА», 195027, г. Санкт-Петербург, Свердловская набережная, д. 44, литера Б .

www.maxima-rus.com

MV-055-UM-1