**⚠ CAUTION**

1. Do not let bare speaker wires touch each other or touch metal parts of the car.
2. Do not short the speaker terminals. Do not connect the negative speaker terminal to the chassis.
3. Make sure that the speaker terminals do not contact metal.
4. When making connections, refer also to the instruction manual of the car stereo unit.

**⚠ VORSICHT**

1. Lassen Sie keine freiliegenden Lautsprecherkabel mit anderen Kabeln oder Metallteilen des Autos in Berührung kommen.
2. Schließen Sie die Lautsprecherkabel nicht kurz. Schließen Sie das Minuskabel nicht am Fahrgestell des Autos an.
3. Achten Sie darauf, daß die Lautsprecherklemmen nicht mit Metall in Berührung kommen.
4. Beachten Sie bei Anschlußarbeiten auch die Anleitungen für das verwendete Autoradiogerät.

**⚠ ATTENTION**

1. Ne pas laisser les fils d'enceinte à découvert entrer en contact avec d'autres fils ou avec des parties métalliques de la voiture.
2. Ne pas court-circuiter les bornes d'enceinte. Ne pas relier la borne d'enceinte négative au châssis.
3. S'assurer que les bornes d'enceinte ne touchent pas une partie métallique.
4. Consulter également le mode d'emploi de l'autoradio lors de raccordements.

**⚠ PRECAUZIONE**

1. Non lasciare a contatto tra loro i cavi scoperti dei diffusori e non collegarli con parti metalliche dell'automobile.
2. Non cortocircuitare i morsetti dei diffusori. Non collegare il morsetto negativo del diffusore con il telaio dell'automobile.
3. Accertarsi che i morsetti dei diffusori non vengano a contatto con parti metalliche.
4. Per fare le connessioni consultare anche il manuale di istruzioni per il ricevitore.

**⚠ PRECAUCIÓN**

1. No deje que los cables de altavoz descubiertos hagan contacto entre sí ni con piezas metálicas del vehículo.
2. No cortocircuite los terminales del altavoz. No conecte el terminal negativo del altavoz al chasis.
3. Asegúrese de que los terminales del altavoz no hagan contacto con piezas metálicas.
4. Para hacer la conexión consulte también el manual de instrucciones que se provee para el reproductor.

**⚠ PRECAUÇÃO**

1. Não deixe que os fios descobertos dos altifalantes entrem em contacto uns com os outros nem com peças metálicas do veículo.
2. Não faça um curto-circuito nos terminais dos altifalantes. Não ligue o terminal negativo dos altifalantes à massa.
3. Certifique-se de que os terminais dos altifalantes não estão em contacto com peças metálicas.
4. Consulte também o manual de instruções do rádio do automóvel para efectuar as ligações.

**⚠ 注意事項**

1. 切断されたスピーカーコードが車体の金属部分に触れないようにしてください。
2. スピーカーの端子をショートさせないでください。マイナス端子を車体に接続しないでください。
3. スピーカーの端子が金属部分に触れないようにしてください。
4. 接続の際はカーステレオの取扱説明書もご覧ください。

**⚠ 小心**

1. 不要让裸露的扬声器线互相接触或接触车上的金属部件。
2. 不要使扬声器端子短路。不要将负极扬声器端子连接到车身。
3. 确保扬声器端子不接触金属。
4. 连接时，参考车载音响装置的使用说明书。

**⚠ تحذير**

١. لا تدع أسلاك السماعات العارية تلامس بعضها البعض أو تلامس أجزاء معدنية في السيارة.
٢. لا تعمل دائرة قصر في أطراف السماعة. لا توصل الطرف السالب للسماعة بالشاسيه.
٣. تأكد من أن أطراف السماعة لا تلامس المعدن.
٤. عند عمل التوصيلات، ارجع أيضاً إلى دليل التعليمات الخاص بوحدة الستريو في السيارة.

**⚠ 주의사항**

1. 노출된 스피커 선이 서로 또는 금속 부분과 접촉하지 않도록 하십시오.
2. 스피커 단자를 단락시키지 마십시오. 음극 스피커 단자를 차체에 연결하지 마십시오.
3. 스피커 단자가 금속 부분에 닿지 않도록 하십시오.
4. 연결할 때 카스테레오 장치의 사용 설명서를 참조하십시오.

**⚠ ВНИМАНИЕ**

1. Не допускайте соприкосновения оголенных проводов динамиков друг с другом или с металлическими частями автомобиля.
2. Не допускайте короткого замыкания клемм динамиков. Не подключайте отрицательную клемму динамика к шасси автомобиля.
3. Убедитесь, что клеммы динамиков не соприкасаются с металлическими частями.
4. При подключении также обращайтесь к руководству по эксплуатации автомагнитолы.

**⚠ تنبيه**

١. لا تدع أسلاك السماعات العارية تلامس بعضها البعض أو تلامس أجزاء معدنية في السيارة.
٢. لا تعمل دائرة قصر في أطراف السماعة. لا توصل الطرف السالب للسماعة بالشاسيه.
٣. تأكد من أن أطراف السماعة لا تلامس المعدن.
٤. عند عمل التوصيلات، ارجع أيضاً إلى دليل التعليمات الخاص بوحدة الستريو في السيارة.

- Do not let bare speaker wires touch each other or touch metal parts of the car.
- Do not short the speaker terminals. Do not connect the negative speaker terminal to the chassis.
- Make sure that the speaker terminals do not contact metal.
- When making connections, refer also to the instruction manual of the car stereo unit.

- Ne pas laisser les fils d'enceinte à découvert entrer en contact avec d'autres fils ou avec des parties métalliques de la voiture.
- Ne pas court-circuiter les bornes d'enceinte. Ne pas relier la borne d'enceinte négative au châssis.
- S'assurer que les bornes d'enceinte ne touchent pas une partie métallique.
- Consulter également le mode d'emploi de l'autoradio lors de raccordements.

- No deje que los cables de altavoz descubiertos hagan contacto entre sí ni con piezas metálicas del vehículo.
- No cortocircuite los terminales del altavoz. No conecte el terminal negativo del altavoz al chasis.
- Asegúrese de que los terminales del altavoz no hagan contacto con piezas metálicas.
- Para hacer la conexión consulte también el manual de instrucciones que se provee para el reproductor.

- Não deixe que os fios descobertos dos altifalantes entrem em contacto uns com os outros nem com peças metálicas do veículo.
- Não faça um curto-circuito nos terminais dos altifalantes. Não ligue o terminal negativo dos altifalantes à massa.
- Certifique-se de que os terminais dos altifalantes não estão em contacto com peças metálicas.
- Consulte também o manual de instruções do rádio do automóvel para efectuar as ligações.

- 切断されたスピーカーコードが車体の金属部分に触れないようにしてください。
- スピーカーの端子をショートさせないでください。マイナス端子を車体に接続しないでください。
- スピーカーの端子が金属部分に触れないようにしてください。
- 接続の際はカーステレオの取扱説明書もご覧ください。

- 不要让裸露的扬声器线互相接触或接触车上的金属部件。
- 不要使扬声器端子短路。不要将负极扬声器端子连接到车身。
- 确保扬声器端子不接触金属。
- 连接时，参考车载音响装置的使用说明书。

- 노출된 스피커 선이 서로 또는 금속 부분과 접촉하지 않도록 하십시오.
- 스피커 단자를 단락시키지 마십시오. 음극 스피커 단자를 차체에 연결하지 마십시오.
- 스피커 단자가 금속 부분에 닿지 않도록 하십시오.
- 연결할 때 카스테레오 장치의 사용 설명서를 참조하십시오.

- Не допускайте соприкосновения оголенных проводов динамиков друг с другом или с металлическими частями автомобиля.
- Не допускайте короткого замыкания клемм динамиков. Не подключайте отрицательную клемму динамика к шасси автомобиля.
- Убедитесь, что клеммы динамиков не соприкасаются с металлическими частями.
- При подключении также обращайтесь к руководству по эксплуатации автомагнитолы.

- تأكد من أن أطراف السماعة لا تلامس المعدن.
- عند عمل التوصيلات، ارجع أيضاً إلى دليل التعليمات الخاص بوحدة الستريو في السيارة.

# TS-G6932I

HP 2 VOIES

- PUISSANCE MUSICALE MAXIMUM 300 W
- PUISSANCE NOMINALE 40 W
- HP GRAVE 163 mm × 237 mm
- HP AIGU Ø52 mm
- IMPEDANCE 4 OHMS
- SENSIBILITE 90 dB (±1,5 dB, 1 m, 1 W)
- BANDE PASSANTE 27 Hz A 40 kHz (−20 dB)
- POIDS BRUT 2,08 kg

PIONEER CORPORATION

XIEW5 ☐ 1 PAIRE

6" × 9"

101dB puissance d'entrée continue※

300W MAX

TS-G6932I
HP 2 VOIES
6" × 9"
101dB puissance d'entrée continue※
300W MAX

# TS-G6932I

2-WAY SPEAKER / HP 2 VOIES
DIFFUSORE 2 VIE / ALTO-FALANTE 2 VIAS
2-ПОЛОСНЫЙ ДИНАМИК

TS-G6932I
2-WAY SPEAKER
2-ПОЛОСНЫЙ ДИНАМИК

6" × 9"
101dB at continuous power input※
300W MAX

THF5631-B/VI
THF5631-B/VI
THF5631-B/VI
THF5631-B/VI
THF5631-B/VI

TS-G6932I
HP 2 VOIES
6" × 9"
101dB puissance d'entrée continue※
300W MAX

# TS-G6932I

2-WAY SPEAKER

- MAX. MUSIC POWER 300 W
- NOMINAL POWER 40 W
- WOOFER 163 mm × 237 mm
- TWEETER Ø52 mm
- IMPEDANCE 4 OHMS
- SENSITIVITY 90 dB (±1.5 dB, 1 m, 1 W)
- FREQUENCY RESPONSE 27 Hz TO 40 kHz (−20 dB)
- GROSS WEIGHT 2.08 kg

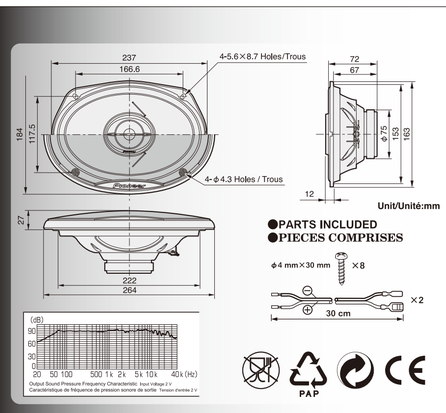


●PARTS INCLUDED
●PIECES COMPRISES




PAP

300W MAX
101dB at continuous power input※
6" × 9"

XIEW5 ☐ 1 PAIR

PIONEER CORPORATION

●PARTS INCLUDED
●PIECES COMPRISES
●PEZZI INCLUSI
●PIEZAS INCLUIDAS
●PEÇAS INCLUÍDAS
●КОМПЛЕКТАЦИЯ
●附件
●أجزاء المشروة

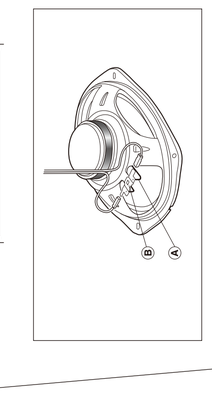





# TS-G6932I

300W MAX.

Flush-Mount Car Speaker
163 mm × 237 mm SHALLOW TYPE COAXIAL 2-WAY

Haut-Parleurs À Montage Encastré Pour Automobile
2 VOIES COAXIAL 163 mm × 237 mm TYPE MINCE

Be sure to read this instruction manual before installing this speaker.
Vor dem Einbau des Lautsprecher, verfehlen Sie nicht diese Vorschrift zu lesen.
Prière de lire obligatoirement ce manuel d'installation avant de monter les haut-parleurs.

Prima di installare l'altoparlante leggete tassativamente le istruzioni.
Antes de instalar el altavoz es importante que lea estas instrucciones.
Leia este manual de instruções antes de instalar o alto-falante.

Обязательно прочитайте это руководство перед подключением динамика.
安裝揚聲器前，務須先看本使用說明書。
تأكد من قراءة كتيب التعليمات هذا قبل تركيب السماعة

●HOW TO INSTALL ●EINBAU ●MODE D'INSTALLATION ●MODO DI INSTALLAZIONE
●INSTALACION ●COMO INSTALAR ●КАК ПОДКЛЮЧИТЬ ●安裝方法 كيفية التركيب

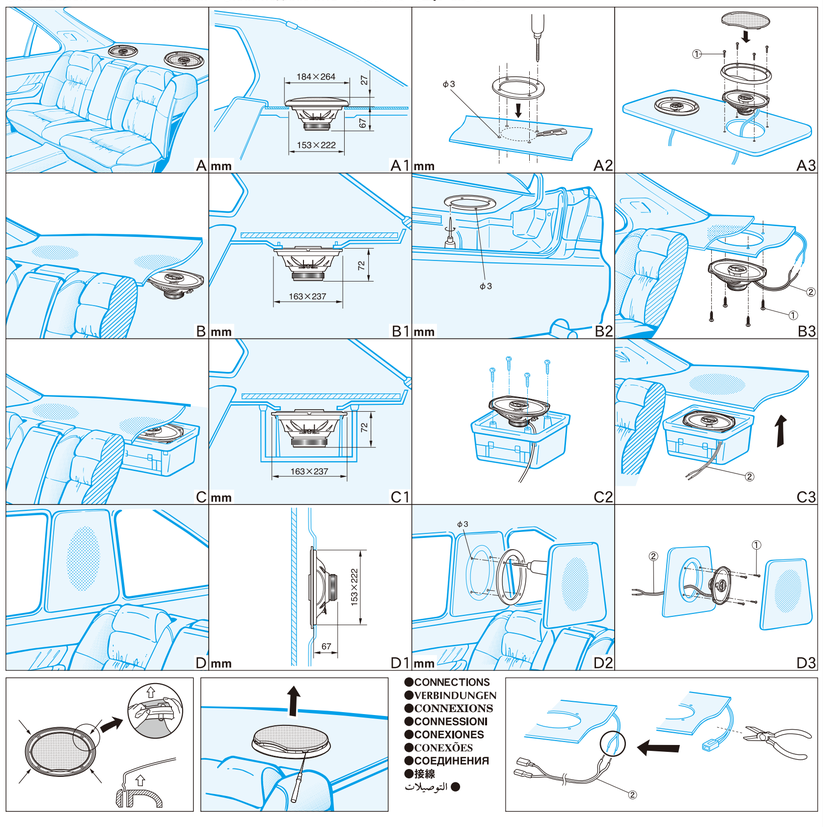






●CONNECTIONS
●VERBINDUNGEN
●CONNEXIONS
●CONNESSIONI
●CONEXIONES
●CONEXÕES
●СОЕДИНЕНИЯ
●接線
التوصيلات ●




## ●SPECIFICATIONS

- Reproduction system ····· Coaxial two way
- Speaker specifications
  - Woofer ····· 163 mm×237 mm
    Injection-molded polypropylene cone
    Heat-resistant voice coil
    Magnet : 190 g
  - Tweeter ····· ϕ52 mm
- Nominal impedance ····· 4 Ω
- Maximum music power ····· 300 W
- Nominal power ····· 40 W
- Sensitivity ····· 90 dB (±1,5 dB, 1 m, 1 W)
- Frequency response ····· 27 Hz to 40 kHz (−20 dB)
- Grille material ····· Steel net, heat-proof resin
- Weight (per speaker including accessory parts) ····· 0,85 kg
- Gross weight (2 speakers including packaging) ····· 2,08 kg

※ The icon shows the measured SPL using continuous power of a Pioneer receiver.

## ●CARACTERISTIQUES

- Système de reproduction ····· Coaxial à 2 voies
- Spécifications des haut-parleurs
  - HP Grave ····· 163 mm×237 mm
    Cône en polypropylène moulé par injection
    Bobine mobile résistante à la chaleur
    Aimant : 190 g
  - HP Aigu ····· ϕ52 mm
- Impédance nominale ····· 4 Ω
- Puissance musicale maximum ····· 300 W
- Puissance nominale ····· 40 W
- Sensibilité ····· 90 dB (±1,5 dB, 1 m, 1 W)
- Bande passante ····· 27 Hz à 40 kHz (−20 dB)
- Matériau de grille ····· Grille métallique, résine résistante à la chaleur
- Poids (par haut-parleur pièces accessoires comprises) ····· 0,85 kg
- Poids brut (2 haut-parleurs emballage compris) ····· 2,08 kg

※ L'icône montre le niveau de pression acoustique mesuré avec la puissance continue d'un récepteur Pioneer.

## ●ESPECIFICACIONES

- Sistema de reproducción ····· Coaxial de 2 vías
- Especificaciones del altavoz
  - Woofer ····· 163 mm×237 mm
    Cono de polipropileno moldado por inyección
    Bobina de voz resistente al calor
    Imán : 190 g
  - Tweeter ····· ϕ52 mm
- Impedancia nominal ····· 4 Ω
- Máxima potencia de música ····· 300 W
- Potencia nominal ····· 40 W
- Sensibilidad ····· 90 dB (±1,5 dB, 1 m, 1 W)
- Respuesta de frecuencia ····· 27 Hz a 40 kHz (−20 dB)
- Material de la rejilla ····· Malla de acero, resina a prueba de calor
- Peso (por altavoz incluyendo accesorios) ····· 0,85 kg
- Peso bruto (2 altavoces incluyendo embalaje) ····· 2,08 kg

※ El icono muestra el SPL medido utilizando una potencia continua de un receptor de Pioneer.

## ●ТЕХНИЧЕСКИЕ ХАРАКТЕРИСТИКИ

- Система воспроизведения ····· Коаксиальная 2-полосная система
- Технические характеристики динамика
  - НЧ-динамик ····· 163 мм×237 мм
    Диффузор из полипропилена, полученного литьевым формованием
    Теплостойкая звуковая катушка
    Магнит : 190 г
  - ВЧ-динамик ····· ϕ52 мм
- Номинальное сопротивление ····· 4 ом
- Максимальная музыкальная мощность ····· 300 ватт
- Номинальная мощность ····· 40 ватт
- Чувствительность ····· 90 дБ (±1,5 дБ, 1 м, 1 ватт)
- Частотная характеристика ····· 27 Гц к 40 кГц (−20 дБ)
- Материал решетки ····· Стальная сетка, теплостойкий каучук
- Вес (один динамик, включая принадлежности) ····· 0,85 кг
- Вес брутто (2 динамика, включая упаковку) ····· 2,08 кг

※ Этот знак указывает измеренный уровень звукового давления при постоянной мощности ресивера Pioneer.

## ●TECHNISCHE EINZELHEITEN

- Tonwiedergabesystem ····· Koaxial 2-Weg
- Beschreibung der Lautsprecher
  - Tieftöner ····· 163 mm×237 mm
    Im Gußkorrgeformter polypropylen-Konus
    Hitzebeständige Stimmenspule
    Magnet : 190 g
  - Hochtöner ····· ϕ52 mm
- Nennimpedanz ····· 4 Ω
- Max. Musikleistung ····· 300 W
- Nennpamung ····· 40 W
- Empfindlichkeit ····· 90 dB (±1,5 dB, 1 m, 1 W)
- Frequenzgang ····· 27 Hz bis 40 kHz (−20 dB)
- Material des Schutzgitters ····· Stahlnetz, hitzebeständige Harz
- Gewicht (pro Lautsprecher einschl. Zubehörteile) ····· 0,85 kg
- Gesamtgewicht (2 Lautsprecher und Verpackung) ····· 2,08 kg

※ Das Symbol zeigt den gemessenen Schalldruckpegel bei kontinuierlicher Leistung an einem Pioneer Steuergerät.

## ●DATI TECNICI

- Sistema di riproduzionev ····· Coassiale a 2 vie
- Caratteristiche del diffusore
  - Woofer ····· 163 mm×237 mm
    Cono in polipropilene stampato a iniezione
    Bobina di voce resistente al calore
    Magnete : 190 g
  - Tweeter ····· ϕ52 mm
- Impedenza nominale ····· 4 Ω
- Massima potenza musical ····· 300 W
- Potenza nominale ····· 40 W
- Sensibilità ····· 90 dB (±1,5 dB, 1 m, 1 W)
- Risposta alla frequenza ····· 27 Hz a 40 kHz (−20 dB)
- Materiale della griglia ····· Rete in acciaio, resina resistente al calore
- Peso (per diffusore inclusi accessori) ····· 0,85 kg
- Peso lordo (2 diffusori incluso Fimballaggio) ····· 2,08 kg

※ L'icona mostra il valore di SPL misurato con pilotaggio in potenza continua da un ricevitore Pioneer.

## ●ESPECIFICAÇÕES

- Sistema de reprodução ····· Rota dupla coaxial
- Especificações do alto-falante
  - Woofer ····· 163 mm×237 mm
    Cone de polipropileno moldado a injeção
    Bobina de voz resistente ao calor
    Magneto : 190 g
  - Tweeter ····· ϕ52 mm
- Impedância nominal ····· 4 Ω
- Potência máxima de música ····· 300 W
- Potência nominal ····· 40 W
- Sensibilidade ····· 90 dB (±1,5 dB, 1 m, 1 W)
- Resposta de freqüência ····· 27 Hz a 40 kHz (−20 dB)
- Material de tela ····· Rede de aço, resina à prova de calor
- Peso (por alto-falante incluindo peças acessórias) ····· 0,85 kg
- Peso bruto (2 alto-falantes incluindo empacotamento) ····· 2,08 kg

※ O icone mostra o SPL medido utilizando potência continua de um receptor Pioneer.

## ●规格

- 再现系统 ····· 同轴二路
- 扬声器规格
  - 低音扬声器 ····· 163 毫米×237 毫米
    注射成型的聚丙烯振膜音盆
    耐热音圈
    磁钢：190 公克
  - 高音扬声器 ····· ϕ52 毫米
- 标稱阻抗 ····· 4 歐姆
- 最大音樂功率 ····· 300 瓦
- 额定功率 ····· 40 瓦
- 靈敏度 ····· 90 分貝（±1.5 分貝，1 米，1 瓦）
- 頻率反應 ····· 27 赫～40 千赫（−20 分貝）
- 透棚材料 ····· 鋼絲網，耐熱樹脂
- 重量（每個揚聲器包括附件在內） ····· 0.85 公斤
- 毛重（2 支揚聲器，包括包裝） ····· 2.08 公斤

※ 圖標表示在使用先鋒擴放器的持續功率時所測得的SPL。

## ● المواصفات

- نظام الانتاج ····· محور متحد ذو طريقين
- مواصفات السماعة
  - مجهار الزيد المنخفض ····· ١٣٣ مم × ٢٣٧ مم
    غرو شكتي بافين بوليبروبيلين
    ملف صوت مقاوم للحرارة
    مغنطيس : ١٩٠ جم
  - مجهاز الزيد العالي ····· قطر ٥٢ مم
- المعاوق الأسمية ····· ٤ أوم
- أقصى قدرة موسيقية ····· ٣٠٠ واط
- القدرة الأسمية ····· ٤٠ واط
- الحساسية ····· ٩٠ ديسبل (±١,٥ ديسبل، ١ متر، ١ واط)
- إستجابة الذبذبات ····· ٢٧ هرتز أو ٤٠ هرتز (− ٢٠ ديسبل)
- مادة الشبك ····· شبك فولاذ، راتنج عديد الحرارة
- الوزن (للسماعة مع أجزاء الملحقات) ····· ٠,٨٥ كيلجم
- الوزن الإجمالي (للسماعتين مع التغليف) ····· ٢,٠٨ كيلجم

※ تظهر الأيقونة مؤشر مستوى ضغط الصوت (SPL) المقاس باستعمال الطاقة المستمرة الصادرة من جهاز الاستقبال Pioneer.

©PIONEER CORPORATION 2014 1-1, Shin-ogura, Saiwai-ku, Kawasaki-shi, Kanagawa 212-0031, JAPAN / JAPON MADE IN VIETNAM FABRIQUÉ AU VIÊT-NAM FABBRICATO IN VITNAM FEITO EM O VIETNÃ СДЕЛАНО В ВЬЕТНАМЕ
PIONEER EUROPE NV Haven 1087, Keetberglaan 1, B-9120 Melsele, Belgium / Belgio / Belgique

TS-G6932I/XIEW5 THF5631-B/VI